FORZA 350

HONDA

Användarhandbok

Denna instruktionsbok ska betraktas som en del av fordonet och ska följa med det vid försäljning.

Denna publikation innehåller senast tillgängliga produktinformation vid bokens tryckning. Honda Motor Co., Ltd. förbehåller sig rätten att göra ändringar när som helst utan föregående information och utan åtaganden på grund av sådana ändringar.

Ingen del av denna publikation får reproduceras utan skriftligt tillstånd.

Fordonet som visas i denna instruktionsbok kan skilja sig från din modell.

© 2024 Honda Motor Co., Ltd.

Välkommen

Grattis till ditt köp av ett nytt fordon från Honda. Vi hoppas att du som Honda-ägare blir en av våra många nöjda kunder över hela världen – en global kundkrets som uppskattar vårt goda rykte som tillverkare av kvalitetsprodukter.

För din säkerhet och körglädjes skull bör du:

- Läsa denna instruktionsbok noggrant.
- Följa alla rekommendationer och rutiner som beskrivs i instruktionsboken.
- Vara extra uppmärksam på säkerhetsmeddelanden som finns både i instruktionsboken och på fordonet.
- Följande koder i denna instruktionsbok anger respektive marknadsversion.
- Bilderna i denna instruktionsbok är baserade på typ IV ED av NSS350A.

Marknadskoder

Kod	Marknad
NSS350A	
IX E	Storbritannien
VIII ED	Europeisk direktförsäljning, Frankrike, Gibraltar, Israel, Serbien, Montenegro
NSS250A	
V TU	Turkiet

*Specifikationerna kan variera lokalt.

Några ord om säkerhet

Din egen och andras säkerhet är mycket viktig. Att köra detta fordon innebär ett stort ansvar. För att hjälpa dig att fatta rätt beslut när det gäller säkerhet ger vi dig instruktioner dels genom denna manual, dels genom säkerhetsdekaler på fordonet. Denna information uppmärksammar dig på potentiella faror som kan skada dig själv eller andra.
Av naturliga skäl är det inte möjligt att varna för alla tänkbara faror som kan uppstå när man använder eller underhåller en skoter. Därför måste du även bedöma riskerna själv.

Du hittar viktig säkerhetsinformation i olika former, inklusive:

- Säkerhetsdekaler på fordonet.
- Säkerhetsmeddelanden som föregås av en säkerhetssymbol ⚠ och ett av tre följande signalord:
  FARA, VARNING och FÖRSIKTIGT.
  Dessa signalord betyder:

⚠FARA

Du KOMMER ATT DÖDAS eller SKADAS ALLVARLIGT om du inte följer instruktionerna.

⚠VARNING

Du KAN DÖDAS eller SKADAS ALLVARLIGT om du inte följer instruktionerna.

⚠FÖRSIKTIGT

Du KAN SKADAS om du inte följer instruktionerna.

Annan viktig information ges under följande rubrik:

OBS Denna information är till för att hjälpa dig att undvika skador på ditt fordon, annan egendom och miljön.

Innehåll

Skotersäkerhet s. 2

Användning s. 20

Underhåll s. 78

Felsökning s. 111

Information s. 136

Specifikationer s. 153

Index s. 156

Skotersäkerhet

Detta avsnitt innehåller viktig information om hur du kör fordonet på ett säkert sätt. Läs avsnittet noggrant.

Säkerhetsanvisningar ..... s. 3
Bilddekaler ..... s. 6
Säkerhetsåtgärder ..... s. 11
Säkerhetsåtgärder för körning ..... s. 12
Tillbehör och modifieringar ..... s. 17
Last ..... s. 18

Säkerhetsanvisningar

Följ dessa anvisningar för att öka säkerheten:

- Utför alla regelbundna kontroller som beskrivs i denna instruktionsbok.
- Stäng av motorn och se till att det inte finns gnistor eller eldslågor i närheten när du ska tanka.
- Kör inte motorn i helt eller delvis slutna utrymmen. Koloxiden i avgaserna är giftig och kan orsaka dödsfall.

Använd ALLTID hjälm

Det är ett bevisat faktum: hjälmar och skyddsutrustning minskar avsevärt antalet skador och skadornas omfattning. Använd därför alltid en godkänd mc-hjälm och skyddsutrustning. ➔ s. 11

Före körning

Se till att du är i god fysisk form, mentalt fokuserad och inte påverkad av alkohol eller droger. Se till att både du och din passagerare använder godkända mc-hjälmar och skyddsutrustning. Instruera passageraren att hålla i handtagen eller runt din midja, att luta sig med dig i svängar och att hålla fötterna på fotpinnarna, även när fordonet står stilla.

Ta dig tid att träna

Även om du har kört andra motorcyklar eller skotrar tidigare ska du ta dig tid att köra detta fordon på en säker plats så att du lär dig hur fordonet fungerar och vänjer dig vid dess storlek och vikt.

Kör defensivt

Var alltid uppmärksam på andra fordon runt dig och ta inte för givet att andra förare ser dig. Var beredd på att stanna snabbt eller göra en undanmanöver.

Se till att du är lätt att se på vägen

Gör dig själv mer synlig genom att använda ljusa, reflekterande kläder, placera dig i trafiken så att andra förare ser dig, blinka innan du byter fil eller svänger och använda tutan när det hjälper andra att upptäcka dig.

Överskatta inte din körförmåga

Överskatta aldrig din körförmåga och kör inte snabbare än vad förhållandena medger. Trötthet och ouppmärksamhet försämrar din förmåga att göra rätt bedömningar och köra säkert.

Kör inte berusad eller drogpåverkad

Alkohol eller droger passar inte ihop med mc-körning. Till och med små mängder alkohol försämrar din förmåga att uppfatta förändringar i omgivningen och din reaktionstid försämras ju mer alkohol du dricker. Detsamma gäller droger. Kör inte berusad eller drogpåverkad och låt inte dina vänner göra det heller.

Håll din Honda i säkert skick

Det är viktigt att du sköter servicen av din Honda och håller den i säkert, körduglig skick. Kontrollera fordonet före varje körning och utför allt rekommenderat underhåll. Överskrid aldrig lastbegränsningar (➡ s. 18), modifiera inte fordonet och montera inte tillbehör som kan göra fordonet osäkert (➡ s. 17).

Om du blir inblandad i en olycka

Den personliga säkerheten är viktigast. Om du eller någon annan har skadats ska du ta dig tid att bedöma skadornas omfattning och om det är säkert att fortsätta köra. Tillkalla hjälp vid behov. Följ också gällande bestämmelser om andra personer eller fordon är inblandade i olyckan. Om du bestämmer dig för att fortsätta köra ska du först stänga av tändningen (läge ○) och kontrollera fordonets skick. Kontrollera om det finns vätskeläckage, att viktiga muttrar och skruvar sitter fast och kontrollera styre, handtag,

reglage, bromsar och hjul. Kör sakta och försiktigt.
Fordonet kan ha fått skador som inte märks omedelbart. Lämna in fordonet på en lämplig verkstad för noggrann kontroll så snart som möjligt.

Risk för koloxidförgiftning

Avgaser innehåller giftig koloxid som är en färglös och luktfri gas. Att andas in koloxid kan leda till medvetslöshet och dödsfall.

Om du kör motorn i ett helt eller delvis slutet utrymme kan luften du andas in innehålla farliga mängder koloxid.
Kör aldrig motorn i garage eller andra stängda utrymmen.

⚠VARNING

Att köra motorn i ett helt eller delvis stängt utrymme kan göra att giftig koloxid samlas snabbt.

Att andas in den färglösa och luktfria gasen kan på kort tid orsaka medvetslöshet och även dödsfall.

Kör bara motorn på välventilerade platser utomhus.

Bilddekaler

På de följande sidorna beskrivs dekalernas betydelse. Vissa dekaler varnar för faror som kan orsaka allvarliga personskador. Andra ger viktig säkerhetsinformation. Läs informationen noggrant och ta inte bort dekalerna.

Om en dekal faller av eller blir oläslig finns nya dekaler hos din återförsäljare.

Varje dekal har en specifik symbol.
Nedan följer en förklaring av varje symbol och dekal.

Läs anvisningarna i instruktionsboken noggrant.

Läs anvisningarna i verkstadshandboken noggrant. Av säkerhetsskäl ska denna service endast utföras av en Honda-återförsäljare.

FARA (med RÖD bakgrund)
Du KOMMER ATT DÖDAS eller SKADAS ALLVARLIGT om du inte följer instruktionerna.
VARNING (med ORANGE bakgrund)
Du KAN DÖDAS eller SKADAS ALLVARLIGT om du inte följer instruktionerna.
FÖRSIKTIGHET (med GUL bakgrund)
Du KAN SKADAS om du inte följer instruktionerna.

BATTERIDEKAL
FARA

- Håll gnistor och eldslågor borta från batteriet. Batteriet avger gas som kan orsaka en explosion.
- Använd skyddsglasögon och gummihandskar när du hanterar batteriet, annars kan du få bränn- eller ögonskador av batterielektrolyt.
- Låt inte barn eller andra människor ta i batteriet om de inte är väl insatta i hur batterier ska hanteras och riskerna med batterier.
- Hantera batterielektrolyt extremt försiktigt eftersom den innehåller utspädd svavelsyra. Kontakt med hud eller ögon kan leda till brännskador eller förlorad syn.
- Läs denna instruktionsbok noggrant och förstå innehållet innan du hanterar batteriet. Om du inte följer instruktionerna kan det leda till personskador och skador på fordonet.
- Använd inte ett batteri där elektrolyten är vid det nedre nivåmärket eller därunder. Det kan explodera och orsaka allvarliga personskador.

KYLARLOCKSDEKAL
FARA
ÖPPNA ALDRIG NÄR MOTORN ÄR VARM.
Het kylvätska – risk för brännskador.
Tryckavlastningsventilen börjar öppna vid **1,1 kgf/cm²**.

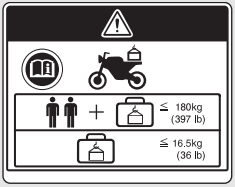

VARNINGSDEKAL FÖR TILLBEHÖR OCH LASTNING
VARNING
Bara typ IX E, VIII ED
TILLBEHÖR OCH LASTNING

- Fordonets stabilitet och köregenskaper kan påverkas av tillbehör som monteras och bagage som lastas på fordonet.
- Läs noggrant anvisningarna i denna instruktionsbok och installationsanvisningarna innan du monterar eventuella tillbehör.
- Den totala vikten av tillbehör och bagage tillsammans med förarens och passagerarens vikt får inte överstiga **180 kg**, som är den maximala lastkapaciteten.
- Bagagevikten får inte överstiga **16,5 kg** under några omständigheter.
- Vi avråder från att montera stora kåpor på framgaffeln eller styret.

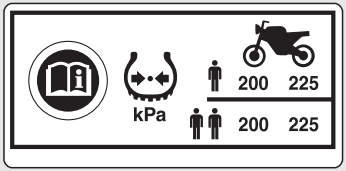

DÄCKINFORMATIONSDEKAL

Däcktryck kalla däck:

[Endast förare]

Fram	**200 kPa (2,00 kgf/cm², 29 psi)**
Bak	**225 kPa (2,25 kgf/cm², 33 psi)**

[Förare och passagerare]

Fram	**200 kPa (2,00 kgf/cm², 29 psi)**
Bak	**225 kPa (2,25 kgf/cm², 33 psi)**

SÄKERHETSPÅMINNELSE

Använd alltid hjälm och skyddsutrustning när du kör.

BRÄNSLEDEKAL

Endast blyfri bensin

Bensin som innehåller upp till 10 % etanol.

LASTKAPACITETSDEKAL
Överskrid inte **10 kg**

LASTKAPACITETSDEKAL
Överskrid inte **1,5 kg**

Säkerhetsåtgärder

- Kör försiktigt och håll händerna på styret och fötterna på fotplattorna.
- Passageraren ska hålla i passagerarhandtagen eller runt din midja och ha fötterna på passagerarfotpinnarna.
- Tänk alltid på din passagerares och övriga trafikanters säkerhet.

Skyddsutrustning

Se till att både du och passageraren använder godkända mc-hjälmar, ögonskydd och väl synliga, skyddande kläder. Undvik löst sittande kläder som kan fastna på någon del av fordonet. Kör defensivt och anpassat till väder- och vägförhållanden.

Hjälm

Godkänd säkerhetsstandard, god sikt och rätt storlek för ditt huvud.

- Den ska sitta bekvämt och säkert med hakremmen åtdragen.
- Visir med fritt synfält eller annat godkänt ögonskydd.

⚠VARNING

Att inte använda hjälm ökar risken för allvarliga skador eller dödsfall vid en olycka.
Se till att både du och passageraren använder godkända mc-hjälmar och skyddsutrustning.

Handskar

Fingerhandskar i slitstarkt material.

Kängor eller mc-stövlar

Kraftiga stövlar med grova sulor och fotledsskydd.

Jacka och byxor

Väl synlig, långärmad mc-jacka med skydd och mc-byxor (eller skinnställ).

Säkerhetsåtgärder för körning

Inkörning

För att din Honda ska få bästa möjliga driftsäkerhet och prestanda ska du följa anvisningarna nedan under de första 500 km.

- Undvik fullgasstarter och snabb acceleration.
- Undvik hårda inbromsningar.
- Kör försiktigt.

Bromsar

Följ dessa anvisningar:

- Undvik att bromsa för hårt.
  - ▶ Plötsliga inbromsningar kan göra fordonet instabilt.
  - ▶ Sänk farten innan du svänger så minskar risken för att däcken ska tappa greppet.
- Var försiktig när du kör på underlag med dåligt grepp.
  - ▶ Däcken tappar lättare greppet på sådana underlag och bromssträckan blir längre.
- Undvik att använda bromsarna oavbrutet.
  - ▶ Att bromsa ofta, till exempel när du kör nedför långa, branta backar kan göra att bromsarna överhettas och tappar kraft.
- Använd både fram- och bakbromsen samtidigt för att få bästa möjliga bromsverkan.

Låsningsfria bromsar (ABS)

Denna modell är utrustad med låsningsfria bromsar (ABS). Systemet är konstruerat för att minska hjulens låsningstendens vid hårda inbromsningar.

- ABS ger inte alltid kortare bromssträcka. Under vissa omständigheter kan ABS ge längre bromssträcka.
- ABS-systemet fungerar inte i hastigheter under 10 km/h.
- Bromshandtagen kan pulsera en aning vid bromsning. Det är normalt.
- Använd alltid rekommenderade fram- och bakdäck. Andra typer av däck kan påverka ABS-systemets funktion.

Våta eller regniga förhållanden

Våta vägbanor är hala och våta bromsar har sämre bromsverkan.
Var extra försiktig när du bromsar i våta förhållanden.
Våta bromsar torkar om du bromsar medan du kör i låg fart.

Parkera

- Parkera på ett plant och fast underlag.
- Om du måste parkera på lutande eller löst underlag ska du ställa fordonet så att det inte kan rulla eller välta.
- Se till att varma delar inte kommer i kontakt med lättantändliga material.
- Låt motor, ljuddämpare, bromsar och andra varma delar svalna innan du tar på dem.
- Minska stöldrisken genom att alltid låsa styrlåset och tändningslåset (➡ s. 53) och ta med dig smartnyckeln när du lämnar skotern utan uppsikt. Stäng av smartnyckelsystemet vid behov. ➡ s. 48
  Vi rekommenderar även att du använder ett mc-lås.

Parkera med sidostödet eller centralstödet

1. Stäng av motorn.

2. Använda sidostödet

Fäll ner sidostödet.

Luta fordonet sakta åt vänster tills den vilar på sidostödet.

Använda centralstödet

Stå på fordonets vänstra sida när du ska fälla ner centralstödet.

Håll i styrets vänstra handtag och i vänster passagerarhandtag.

Trampa på centralstödets utskjutande pinne med höger fot och dra samtidigt fordonet uppåt och bakåt.

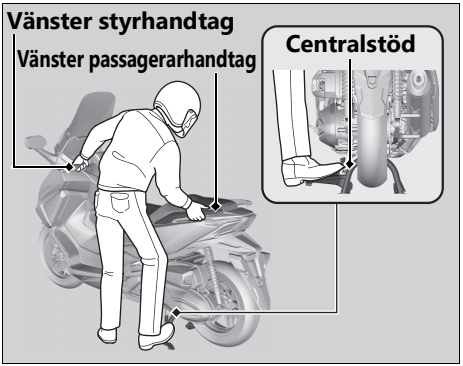

3. Vrid styret helt åt vänster.

▶ Fordonet står ostadigare och kan välta om du vrider styret åt höger.

4. Vrid tändningslåset till läge 🔒 (LÅS) (➔ s. 46) och lås tändningslåset (➔ s. 53).

Anvisningar för bränsle och tankning

Följ dessa anvisningar för att skydda motor, bränslesystem och katalysator:

- Använd bara blyfri bensin.
- Använd rekommenderat oktantal. Bensin med lägre oktan försämrar motorns prestanda.
- Använd inte bränsle som innehåller höga halter alkohol. ➡ s. 151
- Använd inte gammal, förorenad eller oljeblandad bensin.
- Undvik att få smuts eller vatten i bränsletanken.

Antispinn

När antispinnfunktionen känner av att bakhjulet tappar greppet vid acceleration begränsar systemet motorns vridmoment.

Antispinn fungerar inte när du saktar in och hindrar inte bakhjulet från att tappa greppet när du använder motorbromsen. Släpp inte upp gasen plötsligt, särskilt när du kör på hala underlag.

Systemet kanske inte kan kompensera för ojämna vägar eller plötsliga gaspådrag. Ta alltid hänsyn till väg- och väderförhållanden och din körskicklighet, i synnerhet vid gaspådrag.
Om fordonet fastnar i lera, sand eller snö kan det gå lättare att komma loss om du stänger av antispinn tillfälligt.

Använd alltid rekommenderade däck och Honda original reservdelar för drivsystemet, som drivrem och viktrullar, för att antispinn ska fungera korrekt.

Tillbehör och modifieringar

Vi rekommenderar starkt att du inte använder tillbehör som inte konstruerats och testats av Honda särskilt för ditt fordon och att du inte modifierar fordonets ursprungliga konstruktion. Det kan göra skotern osäker att köra. Modifieringar kan också göra garantin ogiltig och att fordonet blir olagligt att köra på allmän väg. Se till att modifieringen är säker och laglig innan du monterar tillbehör på din skoter.

⚠ VARNING

Felaktiga tillbehör eller ombyggnader kan leda till en olycka där du riskerar att skadas allvarligt eller dödas.

Följ alla anvisningar i denna instruktionsbok om tillbehör och ombyggnad.

Koppla inte släp eller sidovagn till fordonet. Fordonet är inte konstruerat för sådana tillbehör och att använda dem kan försämra fordonets väghållning allvarligt.

Last

- Extra vikt påverkar fordonets väghållning, bromsförmåga och stabilitet.
  Se alltid till att hastigheten är säker för den last du har med dig.
- Undvik att ha för mycket last och följ de angivna lastbegränsningarna.
  Max lastkapacitet/max bagagevikt
  s. 153
- Spänn fast allt bagage ordentligt och balansera det jämnt nära fordonets mitt.
- Placera inga föremål nära lampor eller ljuddämpare.

⚠VARNING

Att överlasta fordonet eller lasta det på fel sätt kan leda till en olycka där du riskerar att skadas allvarligt eller dödas.

Följ alla lastbegränsningar och andra lastanvisningar i denna instruktionsbok.

Delars placering

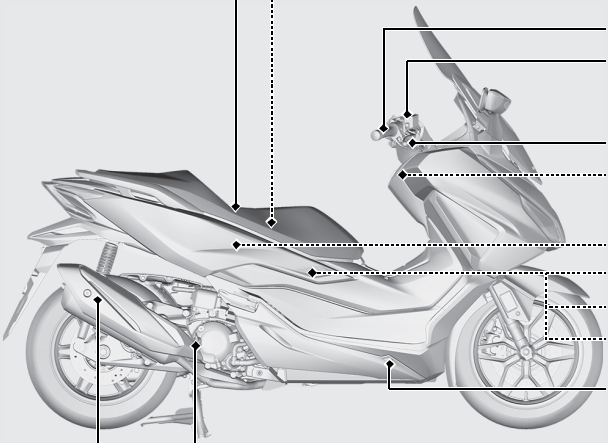

Sadel S. 73

Dokumentpåse S. 76

Gashandtag S. 105

Frambromsens vätske-behållare S. 102

Frambromshandtag

Sadelns nödöppnare S. 123

Förvaringsutrymme S. 75

Batteri S. 94

Huvudsäkring S. 133

Säkringsdosor S. 132

Kylvätskans expansionskärl S. 99

Motoroljans påfyllningslock/ mätsticka S. 97

Justering för bakfjädringens fjäderförspänning S. 106

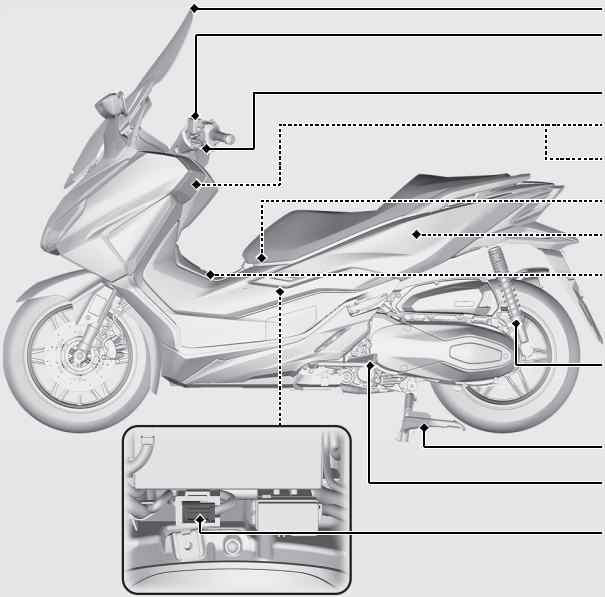

Kåpglas S. 107

Bakbromsens vätske-behållare S. 102

Bakbromshandtag

Handskfack S. 77

USB-uttag S. 71

Hjälmhållare S. 74

Verktygssats S. 93

Tanklock S. 69

Justering för bakfjädringens fjäderförspänning S. 106

Centralstöd S. 14

Sidostöd S. 104

Datalänkkontakt

Instrument

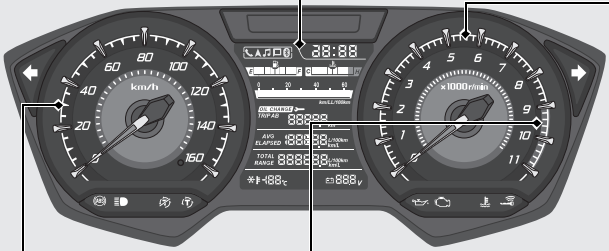

Varvräknare

OBS

Låt aldrig varvräknaren gå in på det röda fältet. För höga varvtal kan förkorta motorns livslängd.

Hastighetsmätare

Visar hastigheten i kilometer i timmen (km/h) och/eller miles i timmen (mph) beroende på typ.

Varvräknarens röda fält

(för högt motorvarvtal)

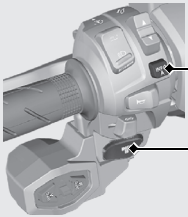

INFO A -knapp

INFO B -knapp

Funktionskontroll av instrumentskärm

När tändningslåset vrids till ❙ (PÅ) går hastighetsmätarens och varvräknarens nålar upp till max en gång samtidigt som alla lägen och digitala fält visas på instrumentskärmen. Om någon del av instrumentskärmen inte fungerar ska du låta din återförsäljare kontrollera problemet.

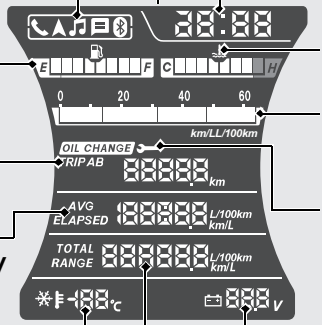

Statusikon
Visar status för röststyrning av smarttelefon. S. 57

Bränslemätare S. 29

Trippmätare [TRIP A/B] S. 25

Genomsnittlig bränsleförbrukning [AVG] S. 26 **/ Drifttid [ELAPSED]** S. 27

Lufttemperaturmätare S. 29

Klocka
Ställa klockan: S. 34

Kylvätsketemperaturmätare S. 29

Aktuell bränsleförbrukning S. 25

OIL CHANGE
Oljebytesindikator S. 30 **/ Serviceindikator** S. 31

Batterispänning S. 29

Vägmätare [TOTAL] S. 25 **/ Räckvidd [RANGE]** S. 27

Instrument *(Fortsättning)*

Ändra visningsläge

INFO A -knappen används för att växla mellan trippmätare A och B. **INFO A** -knappen används även för att växla mellan genomsnittlig bränsleförbrukning och drifttid.

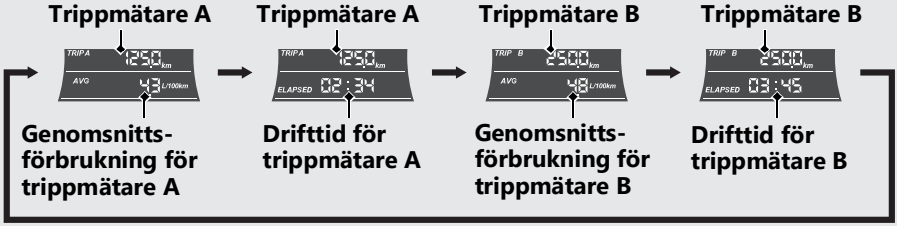

→ Tryck på **INFO A** -knappen.

Tryck på **INFO B** -knappen för att växla mellan vägmätare och räckvidd.

→ Tryck på **INFO B** -knappen.

Vägmätare

Visar total körsträcka.
Kontakta din återförsäljare för service om "------" visas.

Trippmätare

Körsträcka sedan trippmätare A eller B nollställdes.
Kontakta din återförsäljare för service om "----.-" visas.

Nollställa trippmätaren: S. 28

Aktuell bränsleförbrukning

Visar aktuell bränsleförbrukning med en stapelmätare i L/100km eller km/L.

Bara typ IX E

Om "mile" är valt för körsträcka visas bränsleförbrukningen i "mile/gal" eller "mile/L".

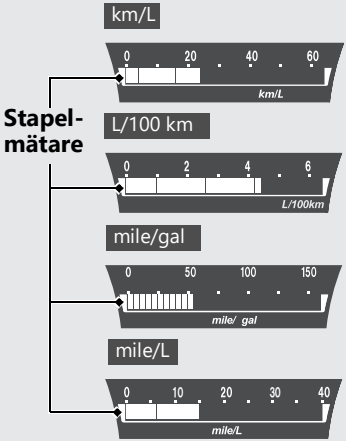

Kontakta din återförsäljare för service om stapelmätaren inte visas.

Genomsnittlig bränsleförbrukning

Visar genomsnittlig bränsleförbrukning sedan den valda trippmätaren nollställdes.
Den genomsnittliga bränsleförbrukningen beräknas utifrån den valda trippmätarens (A eller B) körsträcka.

Visningsintervall: 0.0 till 6.4 L/100 km (64 km/L).

Bara typ IX E

Visningsintervall: 0 till 160 mile/gal (40 mile/L).

- När trippmätare A eller B nollställs visas "---.-".
- När du väljer L/100 km:

  Över 6.4 L/100 km visas "6.4".

  När du väljer km/L:

  Över 64 km/L visas "64".

  Bara typ IX E

  När du väljer mile/gal:

  Över 160 mile/gal visas "160".

  När du väljer mile/L:

  Över 40 mile/L visas "40".

Kontakta din återförsäljare för service om "---.-" visas i andra fall än de som beskrivs ovan.

Nollställa genomsnittsförbrukning:
S. 28

Drifttid

Visar hur länge motorn har varit igång sedan den valda trippmätaren nollställdes.
Visningsintervall: 00:00 till 199:59 (timmar:minuter)

- Efter 199:59 återgår drifttiden till 00:00.

Nollställa drifttid: ➡S. 28

Räckvidd

Visar en uppskattning av hur långt du kan köra på återstående bränslemängd. Räckvidden beräknas utifrån körförhållandena och siffran som anges kanske inte alltid stämmer överens med den faktiska räckvidden.

Visningsintervall:

Typ VIII ED, V TU

999 till 5 km

Typ IX E

999 till 3 mile (5 km)

- Startläge: "---" visas.
- Typ VIII ED, V TU
  Om den beräknade räckvidden är 999 km eller mer visas "999".
- Typ IX E
  Om den beräknade räckvidden är 999 mile (999 km) eller mer visas "999".
- När den beräknade räckvidden är kortare än 5 km eller mindre än 1,0 liter finns kvar i bränsletanken visas "---".

Kontakta din återförsäljare för service om "---" visas i andra fall än de som beskrivs ovan.

Instrument *(Fortsättning)*

Nollställa trippmätare, genomsnittlig bränsleförbrukning och drifttid

Nollställ trippmätare A, genomsnittlig bränsleförbrukning och drifttid (baseras på trippmätare A) tillsammans genom att hålla **INFO A** -knappen intryckt när trippmätare A visas.

Trippmätare A **Trippmätare A**

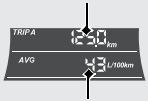

eller

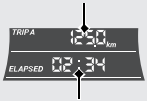

Genomsnitts-förbrukning för trippmätare A ↓ **Drifttid för trippmätare A**

eller

Nollställ trippmätare B, genomsnittlig bränsleförbrukning och drifttid (baseras på trippmätare B) tillsammans genom att hålla **INFO A** -knappen intryckt när trippmätare B visas.

Trippmätare B **Trippmätare B**

eller

Genomsnitts-förbrukning för trippmätare B ↓ **Drifttid för trippmätare B**

eller

Bränslemätare

Återstående bränslemängd när bara det första fältet (E) lyser är cirka 2,32 liter.
Fältet börjar blinka när bränslenivån sjunker ytterligare.

OBS

Tanka när bränslemätaren närmar sig det första fältet E. Om bränslet tar slut kan motorn feltända, vilket skadar katalysatorn.

Om bränslemätaren blinkar enligt ett mönster eller slocknar: S. 119

Kylvätsketemperaturmätare

När kylvätskans temperatur blir för hög blinkar fält H och indikatorn för hög kylvätsketemperatur tänds.

Om den tänds medan du kör: S. 113

Lufttemperaturmätare

Visar lufttemperaturen.
Visningsintervall: –10 till 50°C

- Under –10°C: "---" visas.
- Över 50°C: 50°C blinkar.

❄ tänds när lufttemperaturen är under 3°C och slocknar när lufttemperaturen når 5°C efter att ❄ har tänts. Temperaturvisningen kan bli fel vid låga hastigheter på grund av reflekterad värme.

Batterispänning

Visar nuvarande batterispänning.

Instrument *(Fortsättning)*

Oljebytesindikator

Indikatorn tänds när du har kört den förinställda sträckan för oljebytesintervall.
Kom ihåg att nollställa oljebytesindikatorn efter motoroljebyte.

▶ Indikatorn slocknar inte förrän den nollställs.

Typ VIII ED, V TU

▶ Oljebytesindikatorn tänds första gången efter 1000 km.

▶ Efter att oljebytesindikatorn har tänts första gången och nollställts tänds den sedan igen varje 12000 km.

Typ IX E

▶ Oljebytesindikatorn tänds första gången efter 600 miles (960 km).

▶ Efter att oljebytesindikatorn har tänts första gången och nollställts tänds den sedan igen varje 8000 miles (12800 km).

Oljebytesindikator

Om du byter olja innan oljebytesindikatorn tänds ska du nollställa indikatorn när du har bytt olja.

Nollställa oljebytesindikator ➡ S. 32

Det går att visa återstående körsträcka till nästa oljebyte.

Visa återstående körsträcka ➡ S. 32

Serviceindikator

Serviceindikatorn tänds när du har kört den förinställda sträckan för serviceintervall. Kom ihåg att nollställa serviceindikatorn när servicen har gjorts. ➡S. 79

▶ Indikatorn slocknar inte förrän den nollställs.

Typ VIII ED, V TU

▶ Serviceindikatorn tänds första gången efter 1000 km.

▶ Efter att serviceindikatorn har tänts första gången och nollställts tänds den sedan igen varje 12000 km.

Typ IX E

▶ Serviceindikatorn tänds första gången efter 600 miles (960 km).

▶ Efter att serviceindikatorn har tänts första gången och nollställts tänds den sedan igen varje 8000 miles (12800 km).

Serviceindikator

Om skotern servas innan serviceindikatorn tänds ska du komma ihåg att nollställa indikatorn efter servicen.

Nollställa serviceindikator ➡S. 32

Det går att visa återstående körsträcka till nästa service.

Visa återstående körsträcka ➡S. 32

Visa återstående körsträcka

Det går att visa återstående körsträcka till nästa oljebyte och service.

Tryck på knapparna **INFO A** och **INFO B** samtidigt för att visa respektive återstående körsträcka en kort stund.

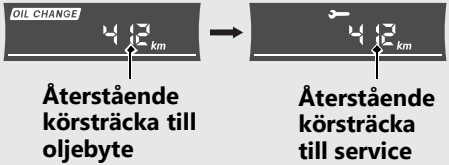

Nollställa oljebytesindikatorn och serviceindikatorn

1. Håll knapparna **INFO A** och **INFO B** intryckta samtidigt som du vrider tändningslåset till ❙ (PÅ). Håll kvar knapparna **INFO A** och **INFO B** tills oljebytesindikatorn och återstående körsträcka börjar blinka.
   ▶ Om du inte trycker på knappen inom 30 sekunder återgår skärmen automatiskt till vanligt visningsläge.

❷ Tryck på **INFO B** -knappen.
Oljebytesindikatorn och återstående körsträcka nollställs, sedan visas nästa oljebyte en kort stund och därefter börjar serviceindikatorn och återstående körsträcka att blinka.

▶ Om oljebytesindikatorn och återstående körsträcka inte ska nollställas trycker du på **INFO A** -knappen.

❸ Tryck på **INFO B** -knappen.
Serviceindikatorn och återstående körsträcka nollställs, sedan visas nästa serviceintervall en kort stund och därefter återgår skärmen till normalt visningsläge.

▶ Om serviceindikatorn och återstående körsträcka inte ska nollställas trycker du på **INFO A** -knappen.

Instrument *(Fortsättning)*

Ställa in instrumentskärm

Instrumentskärmen har följande inställnings-möjligheter:

- Ställa in 12/24 timmar
- Ställa klocka
- Ställa in instrumentskärmens ljusstyrka
- Bara typ IX E
  Ändra enhet för körsträcka
- Ändra enhet för bränsleförbrukning
- Ställa in *Bluetooth*®-parkoppling

Om du vrider tändningslåset till ○ (AV) eller inte trycker på knappen inom 30 sekunder återgår skärmen automatiskt från inställnings-läge till vanligt visningsläge.
Om du inte trycker på knappen inom 30 sekunder försvinner pågående inställningar och endast slutförda inställningar sparas.
Pågående och slutförda inställningar sparas bara om tändningslåset vrids till ○ (AV).

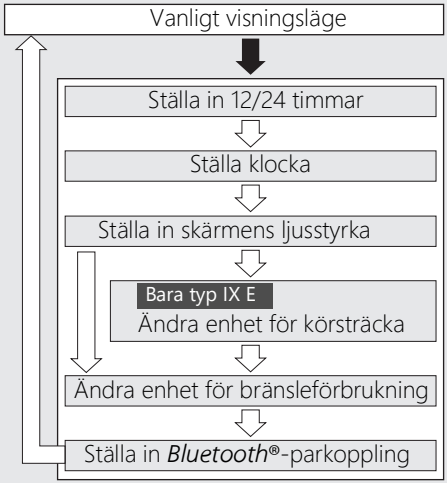

➡ Håll **INFO A** och **INFO B** intryckta.

⇨ Tryck på **INFO B**-knappen.

1 Ställa in 12/24 timmar:

Du kan välja om klockan ska visa 12 eller 24 timmar.

1. Vrid tändningslåset till läge ❙ (PÅ).
2. Håll knapparna **INFO A** och **INFO B** intryckta tills nuvarande timvisning börjar blinka.

3. Tryck på **INFO A**-knappen för att välja "12 hr" eller "24 hr".

4. Tryck på **INFO B**-knappen. Timvisningen sparas och sedan övergår skärmen till klock-inställning.

2 Ställa klocka:

1. Tryck på **INFO A**-knappen tills önskad timme visas.
   ▶ Håll **INFO A**-knappen intryckt för att mata fram timmarna snabbt.

2. Tryck på **INFO B**-knappen. Minuterna börjar blinka.

3. Tryck på **INFO A**-knappen tills önskad minut visas.
   ▶ Håll **INFO A**-knappen intryckt för att mata fram minuterna snabbt.

4 Tryck på **INFO B** -knappen. Klockan sparas och sedan övergår skärmen till att ställa in ljusstyrka.

3 Ställa in instrumentskärmens ljusstyrka:

Ljusstyrkan kan ställas in i fem lägen.

1 Tryck på **INFO A** -knappen. Ljusstyrkan ändras.

2 Typ IX E

Tryck på **INFO B** -knappen. Ljusstyrkan sparas och sedan övergår skärmen till ändra enhet för körsträcka.

Utom typ IX E

Tryck på **INFO B** -knappen. Ljusstyrkan sparas och sedan övergår skärmen till ändra enhet för bränsleförbrukning.

4 Ändra enhet för körsträcka:

Bara typ IX E

1. Tryck på **INFO A** -knappen för att välja "km" eller "mile".
2. Tryck på **INFO B** -knappen. Enheten för körsträcka sparas och sedan övergår skärmen till ändra enhet för bränsleförbrukning.

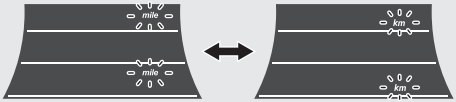

5 Ändra enhet för bränsleförbrukning:

1. Tryck på knappen **INFO A** för att välja "L/100 km" eller "km/L".

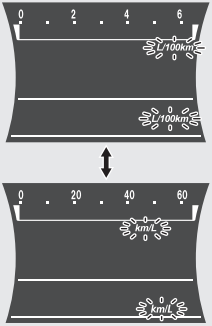

Bara typ IX E

Om "mile" är valt för körsträcka visas bränsleförbrukningen i "mile/gal" eller "mile/L".

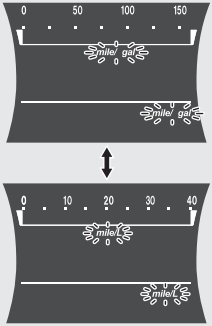

❷ Tryck på **INFO B** -knappen. Enheten för bränsleförbrukning sparas och sedan övergår skärmen till ställa in *Bluetooth*®-parkoppling.

6 Ställa in *Bluetooth*®-parkoppling

Du kan återställa parkopplingsinformation för *Bluetooth*®.

❶ Tryck på **INFO A** -knappen för att välja "YES" (ja) eller "no" (nej).

▶ Om du inte vill återställa parkopplingsinformation för *Bluetooth*® väljer du "no" (nej).

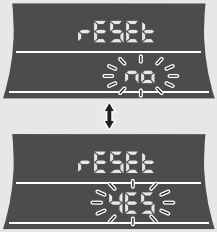

❷ Tryck på **INFO B** -knappen.
Inställningen för *Bluetooth*®-parkoppling sparas.

Välj "no"

Skärmen återgår till vanligt visningsläge.

Välj "YES"

Efter återställningen visas "SUCCESS" och parkopplingsläge startas.

▶ När parkopplingsläge startas återgår skärmen till vanligt visningsläge och *Bluetooth*®-indikatorn börjar blinka.

***Bluetooth*®-indikator**

▶ Om parkopplingsinformationen finns kvar på din smarttelefon efter att du har raderat informationen från fordonet kan smarttelefonen anslutas till fordonet igen.

Om systemet misslyckas med att återställa parkopplingsinformation visas "FAIL" och displayen återgår till vanligt visningsläge. Börja om proceduren från ❶.

Indikatorer

Om någon indikator inte fungerar ska du låta din återförsäljare kontrollera problemet.

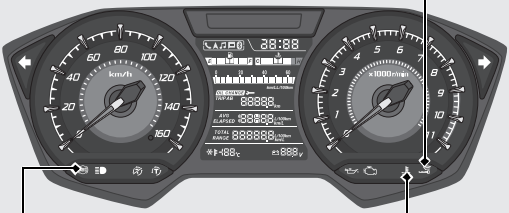

Smartnyckelindikator

Tänds när smartnyckeln har verifierats av systemet och tändningslåset kan användas.

Slocknar när tändningslåset vrids till ❙ (PÅ).

Om smartnyckelindikatorn blinkar: S. 118

ABS-indikator (låsningsfria bromsar)

Tänds när tändningslåset vrids till ❙ (PÅ). Slocknar när hastigheten når cirka 10 km/h.

Om den tänds medan du kör: S. 116

Indikator för hög kylvätsketemperatur

- Tänds en kort stund när tändningslåset vrids till ❙ (PÅ) och motorns stoppknapp är i läge ◯ (PÅ).
- Tänds när tändningslåset vrids till ❙ (PÅ) och motorns stoppknapp är i läge ⊗ (AV).

Om den tänds medan du kör: S. 113

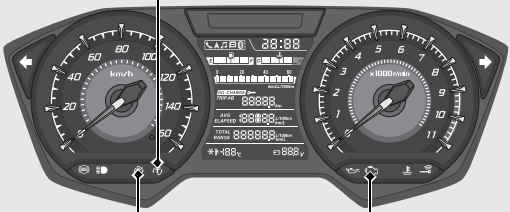

Indikator för antispinn

- Tänds när tändningslåset vrids till ❙ (PÅ). Slocknar när hastigheten når cirka 3 km/h för att indikera att antispinn fungerar.
- Blinkar när antispinn aktiveras.

Om den tänds medan du kör: S. 117

Indikator för avstängd antispinn

Tänds när antispinn stängs av.

Felindikator för bränsleinsprutning

- Tänds en kort stund när tändningslåset vrids till ❙ (PÅ) och motorns stoppknapp är i läge ◯ (PÅ).
- Tänds när tändningslåset vrids till ❙ (PÅ) och motorns stoppknapp är i läge ⊠ (AV).

Om den tänds när motorn är igång: S. 115

Indikatorer *(Fortsättning)*

⇦ Indikator för vänster blinkers

⇨ Indikator för höger blinkers

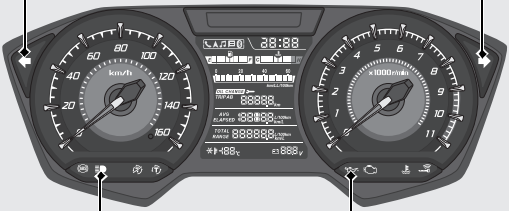

Helljusindikator

Indikator för lågt oljetryck

Tänds när tändningslåset vrids till ❙ (PÅ).
Slocknar när motorn startar.

Om den tänds när motorn är igång: S. 114

Knappar och brytare

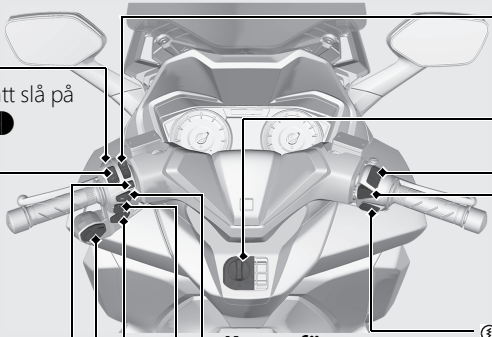

Antispinnknapp
Håll knappen intryckt för att slå på eller av antispinn. S. 60

Avbländningsknapp/ knapp för ljustuta

- : Helljus
- : Halvljus
- PASS : Används för att blinka med helljuset.

INFO A -knapp
Används för att ändra visningsläge. S. 24
Används även för att välja och ställa in funktioner på skärmen. S. 34

Knapp för tuta

Blinkersknapp
▶ Tryck på knappen för att stänga av blinkersen.

INFO B -knapp
Används för att ändra visningsläge. S. 24
Används även för att välja och ställa in funktioner på skärmen. S. 34

Knapp för Honda RoadSync
Används för att hantera Honda RoadSync. S. 57

Varnings-blinkersknapp
Kan slås på när tändningslåset är i läge ▌(PÅ).

Startknapp

Knapp för kåpglasjustering
Tryck upp eller ner för att justera kåpglasets höjd. S. 107

Tändningslås
Slår på/av elsystemet, låser styre och handskfack, och manövrerar öppnings-knappen för tanklucka och sadel.

Låsa upp tändningslåset: S. 52

Motorns stoppknapp
Ska normalt vara i läge (PÅ).

▶ I en nödsituation trycker du knappen till (AV) för att stänga av motorn (startmotorn fungerar inte).

(PÅ)
Elsystemet påslaget för start/körning.

SEAT FUEL
Manövrerar öppningsknappen för tanklucka och sadel.

(AV)
Stänger av motorn.

(LÅS)
Låser styre och handskfack.

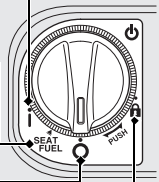

Knappar och brytare *(Fortsättning)*

Styrlås

Lås styrlåset när du parkerar för att förhindra stöld.
Använd även ett bygellås eller liknande mc-lås.

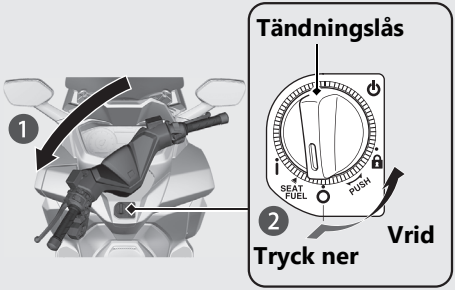

Låsa

1. Vrid styret så långt det går åt vänster.
2. Tryck ner tändningslåset och vrid det till läge 🔒 (LÅS).
   ▶ Låsa upp tändningslåset ➡S. 52
   ▶ Vicka lite på styret om låset går trögt.
3. Lås tändningslåset. ➡S. 53

Låsa upp

Tryck ner tändningslåset och vrid det till läge ○ (AV).
▶ Låsa upp tändningslåset ➡S. 52

Smartnyckelsystem

Med smartnyckelsystemet kan tändningslåset användas utan att en fysisk nyckel behöver sättas in i ett mekaniskt lås.
Systemet kontrollerar att en registrerad smartnyckel används med hjälp av tvåvägsverifiering mellan fordonet och smartnyckeln.

Smartnyckelsystemet fungerar med hjälp av lågintensiva radiovågor. Radiovågorna kan påverka medicinsk utrustning som en pacemaker.

Smartnyckelsystem *(Fortsättning)*

Använda smartnyckelsystemet

Slå på/av smartnyckelsystemet

Tryck på PÅ/AV-knappen tills smartnyckelns lysdiod ändrar färg.

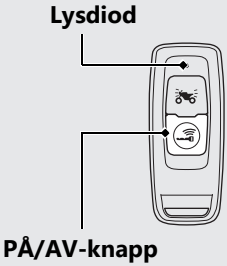

Kontrollera smartnyckelsystemets status

Tryck lätt på PÅ/AV-knappen. Smartnyckelns lysdiod visar systemets status.

När smartnyckelns lysdiod lyser:

Grönt: (PÅ)	Smartnyckelsystemet kan verifieras.
Rött: (AV)	Smartnyckelsystemet kan inte verifieras.

Räckvidd

Systemets räckvidd varierar beroende på om tändningslåset är låst eller upplåst.

Smartnyckelsystemet fungerar med hjälp av lågintensiva radiovågor. Därför kan räckvidden vara längre eller kortare och smartnyckelsystemet kanske inte fungerar korrekt i följande situationer:

- När smartnyckelns batteri är svagt.
- När det finns anläggningar i närheten som sänder starka radiovågor eller störningar, som TV-master, kraftstationer, radiostationer eller flygplatser.
- När du har smartnyckeln i närheten av en bärbar dator eller trådlös kommunikationsutrustning, som en radio eller mobiltelefon.
- När smartnyckeln kommer i kontakt med eller täcks av metallföremål.

När tändningslåset är upplåst:

Systemet kan användas inom det markerade området på bilden.

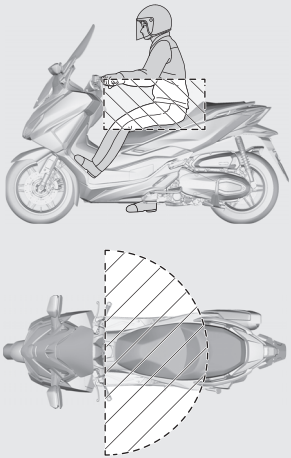

Smartnyckelsystem *(Fortsättning)*

▌När tändningslåset är låst:

Systemet kan användas inom det markerade området på bilden.

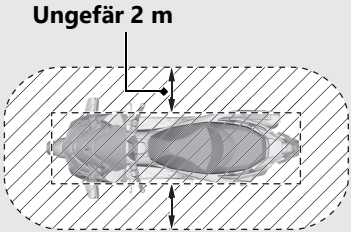

Vem som helst kan låsa upp tändningslåset och starta motorn om din smartnyckel är inom skoterns räckvidd, även om du befinner dig bakom en vägg eller ett fönster. Om du går ifrån fordonet medan smartnyckeln är inom fordonets räckvidd ska du stänga av smart-nyckelsystemet.

Slå på/av smartnyckelsystemet ➡S. 48

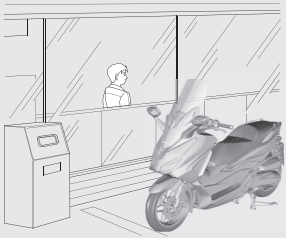

Personen som har smartnyckeln kan göra följande om nyckeln är inom systemets räckvidd:

- Starta motorn.
- Låsa upp tändningslåset.
- Låsa upp sadellåset.
- Öppna tankluckan.
- Låsa upp styrlåset.

Förvara alltid smartnyckeln på dig i en ficka eller liknande när du går på och av fordonet och medan du kör.

Lägg inte smartnyckeln i förvaringsutrymmen på fordonet.

När tändningslåset är i läge ❙ (PÅ) kan skotern användas av någon som inte har en verifierad smartnyckel.
När du lämnar skotern ska du alltid låsa både styrlåset och tändningslåset. ➔S. 53
Kontrollera att ringen runt tändningslåset slocknar och att alla blinkers blinkar en gång.

Smartnyckelsystem *(Fortsättning)*

Använda tändningslåset

Låsa upp tändningslåset

1. Se till att smartnyckeln är aktiverad. S. 48
2. Verifiera smartnyckelsystemet genom att trycka på tändningslåset.
   ▶ När systemet har verifierats och tändningslåset har låsts upp tänds smartnyckelindikatorn och ringen runt tändningslåset.
3. Vrid tändningslåset till läge ❙ (PÅ) medan smartnyckelindikatorn lyser.
   ▶ Om du inte vrider tändningslåset till läge ❙ (PÅ) inom 20 sekunder efter att du tryckte på tändningslåset slocknar smartnyckelindikatorn och ringen runt tändningslåset, blinkers blinkar en gång och sedan låser sig tändningslåset igen.

Om smartnyckelsystemet inte fungerar korrekt S. 121

Om någon utan en smartnyckel försöker vrida tändningslåset roterar det fritt. Om tändningslåset är i ett annat läge ska du vrida tillbaka det till ursprungsläget (○ (AV) eller 🔒 (LÅS)).

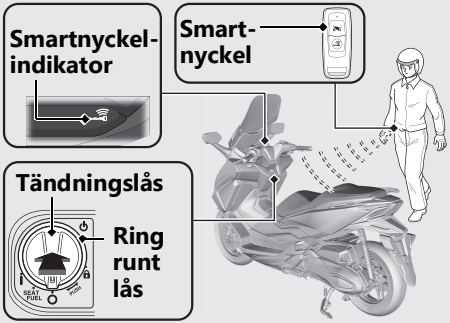

Låsa tändningslåset

1. Vrid tändningslåset till läge SEAT FUEL, ○ (AV) eller 🔒 (LÅS).
2. Lås tändningslåset genom att göra något av följande:
   - Lämna räckvidden med smartnyckeln. ➡S. 49
   - Tryck på tändningslåset.
   - Vänta ungefär 20 sekunder efter att du har vridit tändningslåset från ❙ (PÅ) till SEAT FUEL, ○ (AV) eller 🔒 (LÅS).
   - Stäng av smartnyckelsystemet. ➡S. 48
3. Kontrollera att smartnyckelindikatorn och ringen runt tändningslåset slocknar och att alla blinkers blinkar en gång. Det visar att tändningslåset är låst.

Om smartnyckelsystemet inte fungerar korrekt ➡S. 121

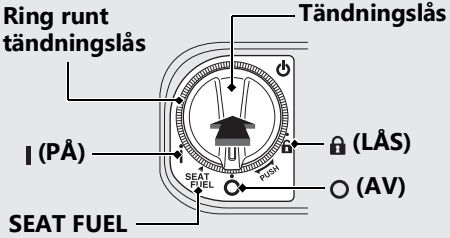

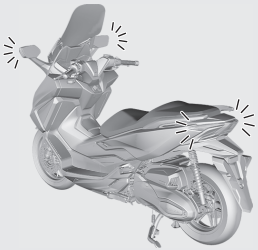

Smartnyckelsystem *(Fortsättning)*

Se alltid till att tändningslåset är i läge ○ (AV) eller 🔒 (LÅS) när du lämnar skotern.

När tändningslåset är låst i läge SEAT FUEL kan det bara vridas till ○ (AV) en gång.

När tändningslåset är låst i läge ○ (AV) kan styret inte låsas.
Lås upp tändningslåset för att låsa styrlåset.
➡ S. 52

Kvitteringsfunktion

Kvitteringsblinkning är en funktion som hjälper dig att hitta fordonet. Funktionen visar även att smartnyckelsystemets startspärr är aktiverad. När du trycker på kvitterings-knappen på smartnyckeln med tändningslåset i läge ○ (AV) eller 🔒 (LÅS) tänds fordonets blinkers och ringen runt tändningslåset, så att du kan lokalisera fordonet och för att visa att startspärren är aktiverad. Ringen runt tänd-ningslåset lyser i ungefär en minut.

Kvitteringsfunktionen använder lågintensiva radiovågor. Radiovågorna kan påverka medicinsk utrustning som en pacemaker.

Kvitteringsfunktion *(Fortsättning)*

Använda funktionen

Tryck på smartnyckelns kvitteringsknapp.

▶ Kvitteringsfunktionen fungerar inte när tändningslåset är i läge ❙ (PÅ).

Om tändningslåset lämnas i läge ○ (AV) eller 🔒 (LÅS) längre än 10 dagar stängs kvitteringsfunktionen av.

När systemet är aktivt och du trycker på kvitteringsknappen så att fordonet tar emot signalen förlängs systemets aktivering med 10 dagar.

Återställ funktionen genom att låsa upp tändningslåset och vrida det till ❙ (PÅ) en gång.

▶ Låsa upp tändningslåset ➡S. 52

Kvitteringsfunktionen kanske inte fungerar när fordonets batteri är svagt.

Honda RoadSync

Genom att ansluta din smarttelefon till fordonet och ett *Bluetooth®*-headset via *Bluetooth®* kan du styra smarttelefonen med röstkommandon från headsetet. Du kan även använda systemet med knapparna på styret.

▶ För att kunna använda systemet måste du först installera appen på din smarttelefon och parkoppla smarttelefonen med fordonet och headsetet.

Användningsvillkor och information om installation/användning av appen finns på följande webbplats:
https://global.honda/voice-control-system/

▶ Appen är inte tillgänglig i alla länder. Läs om tillgängliga länder på webbplatsen ovan.

Räckvidd för kommunikation:
Inom 1 meters radie från fordonet.

Bluetooth®-versioner/profiler som stöds

Bluetooth®-version	Bluetooth 4.2 eller senare
Bluetooth®-profiler	GATT (Generic Attribute Profile)
	HOGP (HID över GATT-profil)

<u>*Bluetooth®* trådlös teknik</u>
Bluetooth® och dess logotyper är registrerade varumärken som ägs av Bluetooth SIG, Inc. Honda Motors Co., Ltd. använder varumärket enligt licens.
Övriga varumärken och handelsnamn tillhör respektive ägare.

Honda RoadSync *(Fortsättning)*

- Kostnader för nätverkskommunikation och kommunikationsutrustning som krävs för att använda systemet betalas av användaren.
- Det går inte att parkoppla två eller flera smarttelefoner samtidigt.
- Vissa smarttelefoner kanske inte är kompatibla med systemet.
- Vi tar inte ansvar för skador eller problem vid användning av smarttelefoner.
- Om det inte går att ansluta din smarttelefon till fordonet ska du prova att förvara smarttelefonen på en annan plats.

Systemet i sig har vissa begränsningar. Därför måste du själv bekräfta röstvägledning och instruktioner på skärmen genom att noggrant kontrollera vägskyltar och annan information längs vägen. Kör försiktigt om du är osäker. Kör alltid förnuftigt och följ trafikreglerna.

⚠ VARNING

Att använda Honda RoadSync under körning kan göra att du tappar fokus på vägen och råkar ut för en olycka där du skadas allvarligt eller dödas.

- Var extra försiktig vid exempelvis vägkorsningar och tät trafik.
- Var uppmärksam på vägen, vägskyltar och trafikljus.
- Följ alltid trafikreglerna när du kör.

Begränsningar i Honda RoadSync

Ändringar i operativsystem, maskinvara, programvara eller övrig teknik som krävs för Honda RoadSync, samt nya eller ändrade bestämmelser, kan göra att Honda RoadSync och dess tjänster inte fungerar korrekt.

Honda garanterar inte framtida funktion eller prestanda för Honda RoadSync.

Parkoppla din smarttelefon via *Bluetooth®*

1. Återställ systemets parkopplingsinformation. S. 34 S. 38
2. Efter återställningen ska du slutföra parkopplingen medan *Bluetooth®*-indikatorn blinkar genom att använda appen på din smarttelefon.

- ▶ Läs om hur du använder appen i appens bruksanvisning.
- ▶ Stå stilla på en säker plats när du ska parkoppla *Bluetooth®*.

Antispinn

Antispinn (reglering av motoreffekt) kan slås på/av.

▶ Tryck inte på antispinnknappen medan du kör.
Stanna fordonet först och slå sedan på eller av funktionen.

▶ Antispinn kan inte slås av medan systemet är aktiverat (indikatorn för antispinn blinkar).

▶ Varje gång du vrider tändningslåset till ▌(PÅ) slås antispinn på automatiskt.

Slå på/av antispinn

Slå på och av antispinn genom att hålla antispinnknappen intryckt.

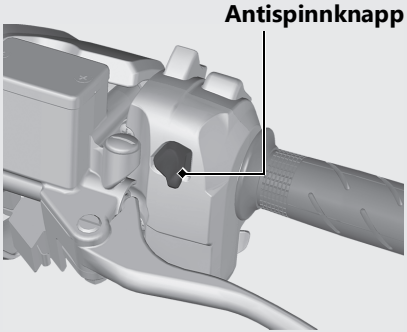

Starta motorn

Starta motorn enligt instruktionerna nedan, oavsett om motorn är kall eller varm.

Fordonets sidostöd har en avstängnings-funktion för tändningen.

▶ Motorn kan inte startas om sidostödet är nerfällt.

▶ Om du fäller ner sidostödet när motorn är igång stängs den av automatiskt.

Fordonet är utrustat med ett smartnyckel-system. Förvara alltid smartnyckeln på dig när du kör fordonet. ➡ S. 49

Om du stänger av motorn medan tänd-ningslåset är i läge ❙ (PÅ) stängs verifieringen av efter en viss tid eller om du lämnar verifier-ingens räckvidd. Starta motorn igen genom att följa steg ❹ och ❺ i startproceduren.

OBS

- Om motorn inte startar inom 5 sekunder ska du vrida tändningslåset till ○ (AV) och vänta i 10 sekunder innan du försöker starta igen för att inte ladda ur batteriet.
- Att stå stilla och gasa eller köra motorn på hög tomgång långvarigt kan skada motorn och avgassystemet.
- Att stå stilla och gasa eller låta motorn gå på hög tomgång i mer än cirka 5 minuter kan göra att avgasrören blir missfärgade.

1. Ställ fordonet på centralstödet.
2. Kontrollera att motorns stoppknapp är i läge PÅ ◯.
3. Vrid tändningslåset till läge ❙ (PÅ).
   ▶ För att låsa upp tändningslåset. ➡S. 52

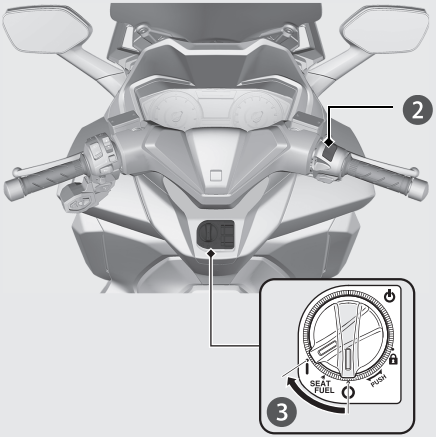

4. Dra in bakbromshandtaget.
   ▶ Startmotorn fungerar bara när bakbromshandtaget är indraget och sidostödet är uppfällt.

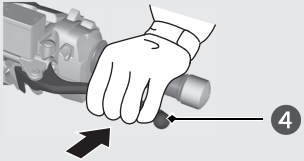

5. Tryck på startknappen utan att ge gas. Släpp startknappen direkt när motorn har startat.

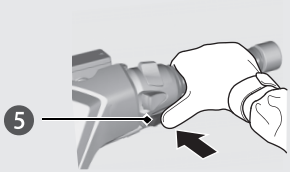

Starta motorn *(Fortsättning)*

Om det inte går att starta motorn:

① Ställ fordonet på centralstödet och dra in bakbromshandtaget.

② Ge lite gas (cirka 3 mm utöver spelet) och tryck på startknappen.

Cirka 3 mm utöver spel

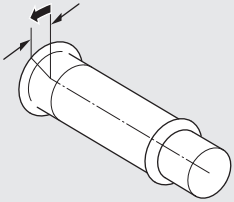

Om motorn inte startar:

① Ge full gas och tryck på startknappen i 5 sekunder.

② Upprepa den normala startproceduren.

③ Om motorn startar ska du ge lite gas om tomgången är ojämn.

④ Om motorn inte startar ska du vänta i 10 sekunder och sedan följa steg ① och ② igen.

Om motorn inte startar ➔ S. 112

Köra

Köra iväg

1. Skjut skotern framåt och ner från centralstödet.
   ▶ Dra in bakbromshandtaget.
   ▶ Gasa inte.
   Se till att sidostödet och centralstödet är uppfällda.
2. Sätt dig på skotern.
   ▶ Sätt dig på skotern från vänster sida och ha åtminstone en fot i marken för att hålla balansen.
3. Släpp ut bromshandtaget.
4. Accelerera och sakta in:
   Accelerera: Vrid ner gashandtaget sakta.
   Sakta in: Släpp upp gashandtaget.

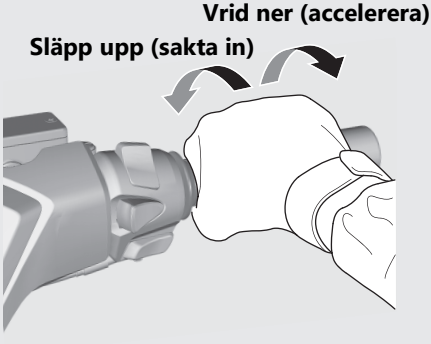

Köra *(Fortsättning)*

Bromsa

Släpp upp gashandtaget helt och bromsa med både fram- och bakbromsen.

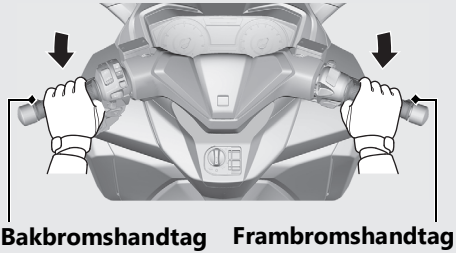

Nödbromsvarning

Nödbromsvarning aktiveras när du kör i minst 50 km/h och bromsar hårt. Då blinkar båda blinkers för att varna bakomvarande trafikanter för den snabba inbromsningen. Det kan hjälpa andra trafikanter att hinna bromsa och/eller väja för att inte köra in i ditt fordon.

Nödbromsvarning stängs av när:

- Du släpper bromsarna.
- ABS stängs av.
- Inbromsningshastigheten minskar.
- Du trycker på varningsblinkersknappen.

När funktionen aktiveras:

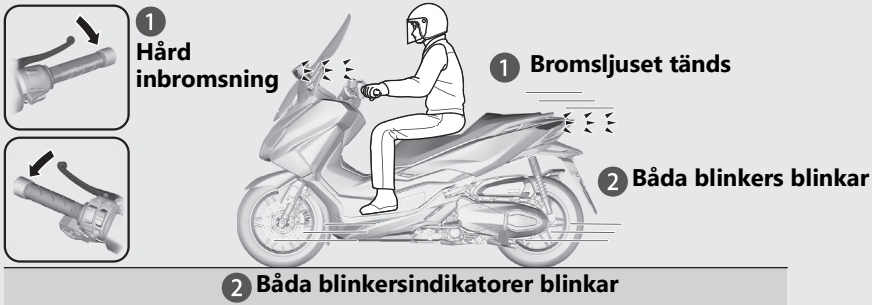

Nödbromsvarning *(Fortsättning)*

- ▶ Nödbromsvarning förhindrar inte påkörning bakifrån vid hård inbromsning. Vi rekommenderar bara hårda inbromsningar när det verkligen behövs.
- ▶ Nödbromsvarning fungerar inte när varningsblinkersknappen är intryckt.
- ▶ Om ABS slutar fungera tillfälligt när du bromsar kanske inte nödbromsvarning aktiveras.

Tanka

Bränsletyp: Endast blyfri bensin

Oktan: Motorn är konstruerad för att köras på 95 oktan eller högre.

Tankvolym: 11,7 liter

Anvisningar för bränsle och tankning

S. 15

Öppna tanklocket

1. Vrid tändningslåset till läge SEAT FUEL.
   ▶ Låsa upp tändningslåset S. 52
2. Tryck på FUEL-sidan av öppningsknappen för tanklucka och sadel.
   ▶ Tankluckan öppnas.

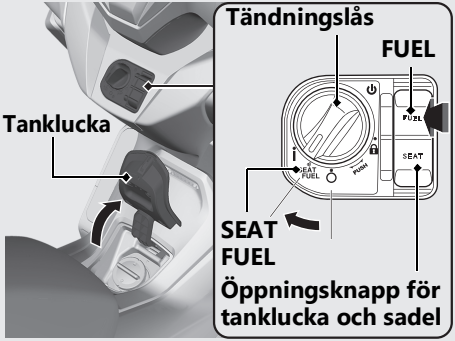

Tanka *(Fortsättning)*

❸ Skruva tanklocket moturs och ta bort locket.

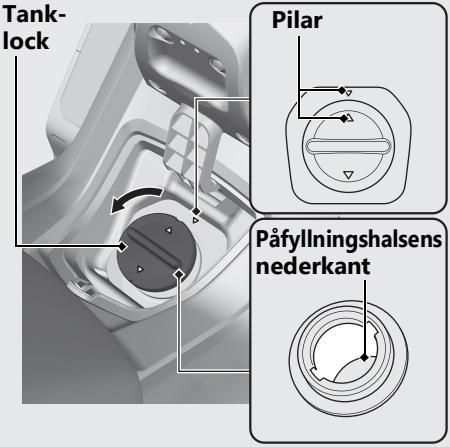

Fyll inte på över påfyllningshalsens nederkant.

Stänga tanklocket

① Sätt dit och dra åt tanklocket ordentligt genom att skruva det medurs.
▶ Se till att pilarna på tanklocket och bränsletanken är i linje.

② Fäll ner tankluckan tills den låser fast.
▶ Se till att tankluckan är ordentligt stängd.

⚠VARNING

Bensin är mycket brandfarligt och explosivt. Du kan skadas allvarligt när du hanterar bensin.

- Stäng av motorn och se till att det inte finns gnistor, värme eller eldslågor i närheten.
- Hantera alltid bensin utomhus.
- Torka omedelbart upp utspilld bensin.

USB-uttag

USB-uttaget finns i handskfacket.
USB-enheter används på egen risk. Honda tar inte ansvar för skador på USB-enheter som ansluts till uttaget.

Anslut bara USB-enheter med följande specifikationer.
Uttaget är av typen USB C med följande kapacitet:
15 W (5 V, 3,0 A)

Anslut inte USB-enheter som överstiger den angivna kapaciteten. De kanske inte laddas eller fungerar korrekt om de ansluts.
Läs om användning och felsökning i bruksanvisningen för USB-enheten som ska anslutas.

Ansluta USB-enhet

1. Öppna handskfackets lucka. S. 77
2. Öppna locket för att komma åt USB-uttaget.

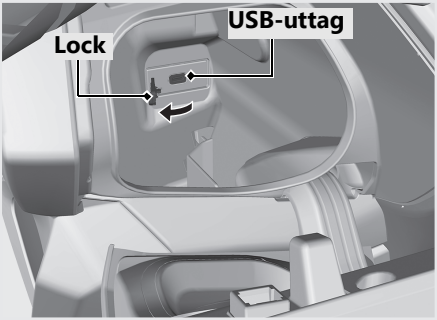

3. Anslut en certifierad USB-kabel till USB-uttaget.

USB-uttag *(Fortsättning)*

▶ Kör motorn medan du tar ut ström från USB-uttaget, så att inte batteriet laddas ur.

▶ Stäng locket när USB-uttaget inte används så att det inte kommer in skräp i uttaget.

▶ Sätt noggrant fast enheter som är anslutna till uttaget, så att de inte ramlar av eller skadas av vibrationer.

OBS

- Att ansluta USB-enheter som avger värme eller har fel elektrisk specifikation kan skada USB-uttaget.
- Använd inte USB-uttaget i våta förhållanden, t.ex. när du tvättar fordonet, eftersom det kan skada uttaget.
- Se till att USB-kabeln inte kommer i kläm.

Förvaringsutrustning

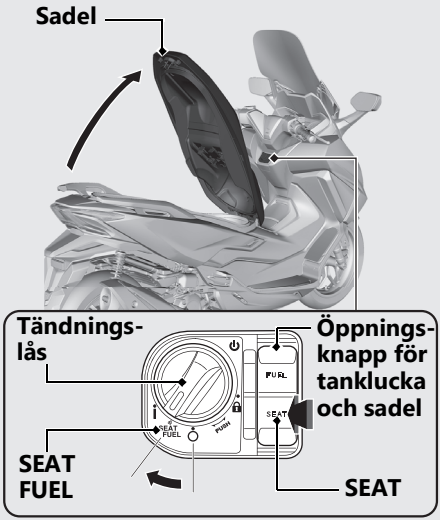

Öppna sadeln

1. Vrid styret så att det står helt rakt.
2. Vrid tändningslåset till läge SEAT FUEL.
   ▶ Låsa upp tändningslåset ➡ S. 52
3. Tryck på SEAT-sidan av öppningsknappen för tanklucka och sadel.
4. Öppna sadeln.

Stänga sadeln

Fäll ner sadeln och tryck baktill på sadeln tills den går i lås. Lyft lite i sadeln för att kontrollera att den sitter fast ordentligt.
Lås inte in nyckeln i utrymmet under sadeln.

Hjälmhållare

Hjälmhållaren finns under sadeln.
Det finns en hjälmvajer i verktygssatsen.

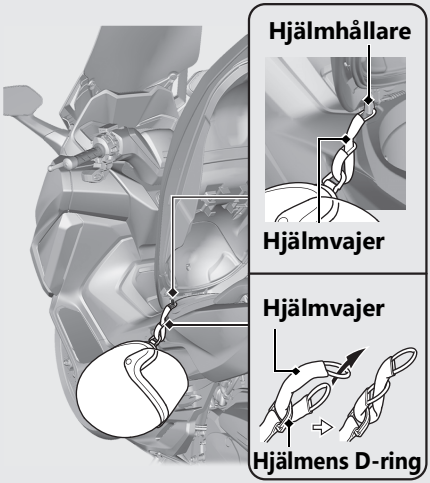

▶ Använd bara hjälmhållaren när du parkerar.

Öppna sadeln: S. 73

⚠ VARNING

En hjälm som sitter fast på hjälmhållaren under körning kan fastna i bakhjulet eller hindra bakhjulets fjädringsrörelse, vilket kan leda till en olycka där du kan skadas allvarligt eller dödas.

Använd bara hjälmhållaren när du parkerar. Kör inte med en hjälm fastsatt i hjälmhållaren.

Förvaringsutrymme

Skiljeplattan kan flyttas för att anpassa utrymmet efter föremålen som förvaras där.

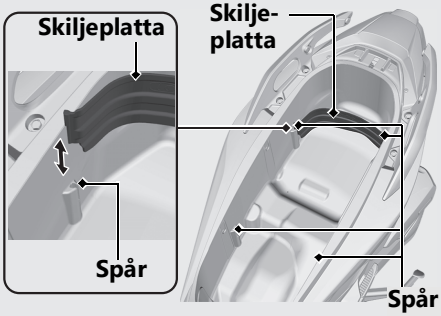

Överskrid aldrig maximal lastkapacitet.

Maxvikt: 10 kg

▶ Förvara inte brandfarliga material eller värmekänsliga föremål i utrymmet.

▶ Förvara inte värdesaker eller ömtåliga föremål i utrymmet.

Öppna sadeln: S. 73

Beroende på skiljeplattans placering finns det plats för en eller två hjälmar i förvarings-utrymmet.

Skiljeplattan kan placeras i fyra lägen enligt bilderna nedan.

▶ Vänd hjälmen framåt.

▶ Alla hjälmar kanske inte passar i utrymmet beroende på deras storlek eller konstruktion.

▶ Sätt dit skiljeplattan ordentligt i spåren på förvaringsutrymmets väggar.

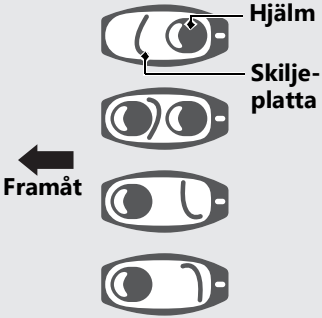

Förvaringsutrustning *(Fortsättning)*

Verktygssats/dokumentpåse

Verktygssatsen finns på vänster sida av förvaringsutrymmet och hålls fast med ett gummiband.

Dokumentpåsen förvaras på sadelns undersida.

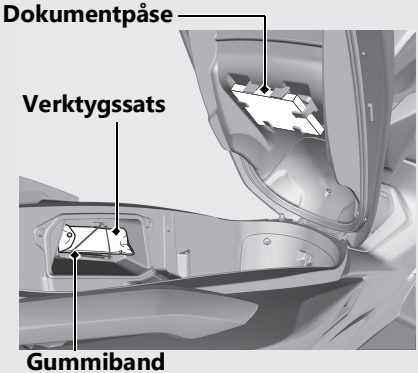

Öppna sadeln: S. 73

Handskfack

Handskfacket låser sig tillsammans med styrlåset.

▶ När styrlåset är olåst är även handskfacket olåst.

Låsa styrlåset S. 46

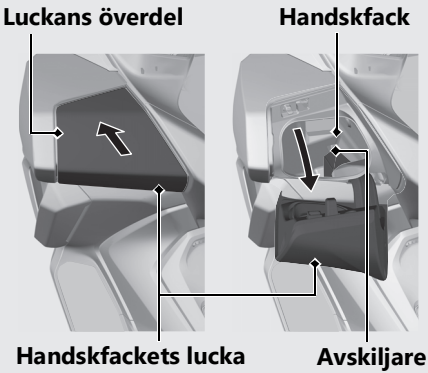

Öppna

Tryck på luckans överdel och öppna sedan handskfackets lucka.

▶ Låsa upp styrlåset. S. 46

Stänga

Stäng handskfackets lucka.

Max tillåten vikt i handskfacket är:

1,5 kg

Se till att handskfackets lucka är ordentligt stängd.

▶ Förvara inte värdesaker eller ömtåliga föremål i utrymmet.

▶ Avskiljaren kan tas bort.

Underhåll

Läs avsnitten "Betydelsen av service och underhåll" och "Grundläggande underhåll" noggrant innan du påbörjar något underhåll. Servicedata hittar du i avsnittet "Specifikationer".

Betydelsen av service och underhåll ..... s. 79
Serviceschema ..... s. 80
Grundläggande underhåll ..... s. 83
Verktyg ..... s. 93
Ta bort och sätta tillbaka chassidelar ..... s. 94
Batteri ..... s. 94
Batterilucka ..... s. 96
Motorolja ..... s. 97
Kylvätska ..... s. 99
Bromsar ..... s. 102
Sidostöd ..... s. 104
Gashandtag ..... s. 105
Övriga justeringar ..... s. 106
Justera bakfjädring ..... s. 106
Justera kåpglasets höjd ..... s. 107
Övriga byten ..... s. 108
Byta smartnyckelbatteri ..... s. 108

Betydelsen av service och underhåll

Det är absolut nödvändigt för din säkerhet att du håller fordonet i gott skick. På så sätt bevarar du även dess värde, får ut maximala prestanda, undviker haveri och minskar föroreningar.
Ägaren ansvarar för att underhållet görs.
Kontrollera fordonet före varje körning och utför de regelbundna kontroller som anges i service-schemat. ➔ s. 80

⚠VARNING

Att underhålla fordonet dåligt eller inte reparera fel innan du kör kan leda till en olycka där du kan skadas allvarligt eller dödas.

Följ alltid serviceschemat och rekommen-dationerna för kontroll och underhåll i denna instruktionsbok.

Säkerhet vid service

Läs alltid underhållsinstruktionerna innan du börjar och se till att du har rätt verktyg och reservdelar och tillräckliga kunskaper.
Vi kan inte varna dig för alla tänkbara risker som kan uppstå när du utför serviceåtgärder. Bara du själv kan avgöra om du ska utföra ett visst servicemoment eller inte.

Följ dessa anvisningar när du utför underhåll.

- Stäng av motorn och vrid tändningslåset till läge O (AV).
- Ställ fordonet på ett fast och plant underlag och använd sidostödet, centralstödet eller ett servicestöd.
- Låt motor, ljuddämpare, bromsar och andra varma delar svalna innan du tar på dem, annars kan du få brännskador.
- Kör bara motorn om det anges i instruktion-erna och se då till att ventilationen är god.

Serviceschema

Underhållsåtgärder som anges i service-schemat är nödvändiga för säker funktion, tillförlitlig prestanda och korrekt avgasrening.

Underhåll ska utföras enligt Hondas standard och specifikationer av mekaniker med rätt utbildning och utrustning. Din återförsäljare uppfyller alla dessa krav. Fyll i en detaljerad servicebok för att se till att fordonet får rätt underhåll.
Se till att serviceboken fylls i av personen som utför underhållet.

Allt regelbundet underhåll räknas som normala driftkostnader som din återförsäljare tar betalt för. Spara alla kvitton. Om du säljer fordonet bör dessa kvitton följa med till den nya ägaren.

Honda rekommenderar att din återförsäljare provkör fordonet efter varje servicetillfälle.

Detaljer		Kontroll före körning ➔ s. 83	Intervall *1						Årlig kontroll	Regel-bundet byte	Se sida
			× 1000 km	1	12	24	36	48			
			× 1000 mi	0,6	8	16	24	32			
Bränsleledning	🔧				I	I	I	I	I		–
Bränslenivå		I									69
Gashandtag	🔧	I			I	I	I	I	I		105
Luftfilter *2	🔧					R		R			–
Vevhusventilation *3					C	C	C	C			–
Tändstift					R	R	R	R			–
Ventilspel	🔧					I		I			–
Motorolja		I		R	R	R	R	R	R		–
Motoroljefilter				R		R		R			–
Tomgångsvarvtal	🔧				I	I	I	I	I		–
Kylvätska *4		I			I	I	I	I	I	3 år	99
Kylsystem	🔧				I	I	I	I	I		–
Sekundär lufttillförsel	🔧					I		I			–
Avdunstningsbegränsning (EVAP)	🔧					I		I			–

Svårighetsgrad

🔧 : Medel. Bör servas av din återförsäljare om du inte har tillräcklig teknisk kunskap och rätt verktyg. Instruktioner finns i Hondas verkstadshandbok.

🔧 : Avancerat. Av säkerhetsskäl rekommenderar vi att servicen görs av en återförsäljare.

Teckenförklaring

I : Kontrollera och rengör, justera, smörj eller byt vid behov

R : Byt

C : Rengör

Detaljer		Kontroll före körning ➔ s. 83	Intervall *1						Årlig kontroll	Regel-bundet byte	Se sida
			× 1000 km	1	12	24	36	48			
			× 1000 mi	0,6	8	16	24	32			
Drivrem					I	R	I	R			–
Remhusets luftfilter					C	C	C	C			–
Slutväxelolja										2 år	–
Bromsvätska *4		I			I	I	I	I	I	2 år	102
Bromsbeläggsslitage		I			I	I	I	I	I		103
Bromssystem					I	I	I	I	I		83
Strålkastarinställning					I	I	I	I	I		–
Belysning/tuta		I									–
Motorns stoppknapp		I									–
Slitage på kopplingsbelägg					I	I	I	I			–
Sidostöd		I			I	I	I	I	I		104
Fjädring					I	I	I	I	I		–
Muttrar, skruvar, fästdon					I	I	I	I	I		–
Hjul/däck		I			I	I	I	I	I		90
Styrlager					I	I	I	I	I		–

Anmärkningar:
*1 : Repetera de intervall som anges här vid högre vägmätarställning.
*2 : Serva oftare vid körning i onormalt våta eller dammiga förhållanden.
*3 : Serva oftare vid körning i regn eller på fullgas.
*4 : Byte kräver teknisk kunskap.

Kontroll före körning

Se till att maskinen är säker att köra genom att kontrollera den före körning och åtgärda eventuella fel. En kontroll före körning är nödvändig inte bara för säkerheten, utan även för att undvika haveri eller punktering som kan innebära stora problem.

Kontrollera följande före varje körning:

- Bränslenivå – fyll på bränsletanken vid behov ➔ s. 69
- Gashandtag – kontrollera att det går lätt och går tillbaka helt i alla styrlägen ➔ s. 105
- Motoroljenivå – fyll på olja vid behov. Kontrollera om det finns läckage ➔ s. 97
- Kylvätskenivå – fyll på kylvätska vid behov. Kontrollera om det finns läckage ➔ s. 99
- Bromsar – kontrollera funktion. Fram och bak: kontrollera bromsvätskenivå och slitage på belägg ➔ s. 102, ➔ s. 103
- Belysning och tuta – kontrollera att alla lampor och tutan fungerar.
- Motorns stoppknapp – kontrollera funktion ➔ s. 44
- Sidostödets avstängningsfunktion för tändningen – kontrollera funktion ➔ s. 104
- Däck och fälgar – kontrollera skick och lufttryck och justera vid behov ➔ s. 90

Reservdelar

För att få bästa kvalitet och driftsäkerhet bör du alltid använda Honda original reservdelar eller motsvarande.
Vid beställning av lackerade delar ska du ange modell, färg och kod som finns på färgdekalen. Färgdekalen sitter i förvaringsutrymmet under sadeln. ➡ s. 73

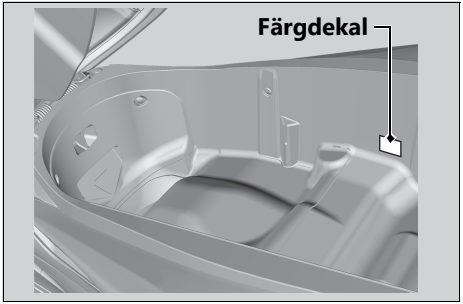

⚠VARNING

Att använda andra reservdelar än Honda original kan göra fordonet osäkert att köra och orsaka en olycka där du kan skadas allvarligt eller dödas.

Använd alltid Honda original reservdelar eller motsvarande som har konstruerats och testats för ditt fordon.

Batteri

Fordonets batteri är av underhållsfri typ. Du behöver inte kontrollera elektrolytnivån eller fylla på destillerat vatten. Rengör batteripolerna om de är smutsiga eller oxiderade.
Ta inte bort batterilocken. Locken behöver inte tas bort när batteriet laddas.

OBS

Batteriet är av underhållsfri typ och kan bli förstört om det öppnas.

Denna symbol på batteriet betyder att produkten inte får hanteras som hushållsavfall.

OBS

Ett batteri som kasseras på felaktigt sätt kan innebära både miljö- och hälsorisker.
Följ alltid gällande bestämmelser för kassering och återvinning av batterier.

Om du kommer i kontakt med elektrolyt

Uppsök läkare omedelbart om något av följande händer.

- Du får elektrolyt i ögonen:
  ▶ Skölj ögonen med kallt vatten i minst 15 minuter. Använd inte trycksatt vatten eftersom det kan skada ögonen.
- Du får elektrolyt på huden:
  ▶ Ta av dig kläder med elektrolyt på och tvätta huden noggrant med vatten.
- Du får elektrolyt i munnen:
  ▶ Skölj munnen noggrant med vatten och svälj inte.

⚠VARNING

Batteriet avger explosiv vätgas när det används.

En gnista eller eldslåga kan få batteriet att explodera med sådan kraft att du kan skadas allvarligt eller dödas.

Använd skyddskläder och ansiktsskydd när du hanterar batteriet eller låt en erfaren mekaniker serva batteriet.

Rengöra batteripoler

1. Ta bort batteriet. ➡ s. 94
2. Om polerna har oxiderat och är täckta av en vit beläggning ska du rengöra dem med varmt vatten och torka av dem.

3. Om polerna är kraftigt oxiderade ska du rengöra och putsa dem med en stålborste eller sandpapper. Använd skyddsglasögon.

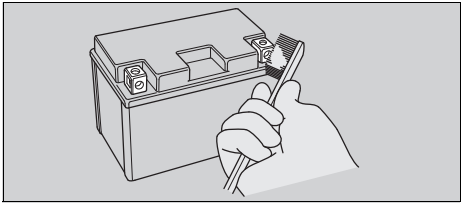

4. Sätt tillbaka batteriet när du har gjort rent det.

Batteriet har en begränsad livslängd. Rådfråga din återförsäljare om när du bör byta batteriet. Ersätt alltid batteriet med ett underhållsfritt batteri av samma typ.

OBS

Att montera andra elektriska tillbehör än Honda original kan leda till överbelastning och skador på elsystemet och att batteriet laddas ur.

Säkringar

Fordonet har säkringar som skyddar elektriska kretsar. Om något elektriskt på fordonet slutar fungera ska du kontrollera om det finns brända säkringar och byta dem i så fall. ➡ s. 132

Kontrollera och byta säkringar

Vrid tändningslåset till ○ (AV) innan du tar bort och kontrollerar säkringar. Brända säkringar ska bytas mot nya med samma styrka. Läs om säkringsstyrkor i "Specifikationer". ➡ s. 155

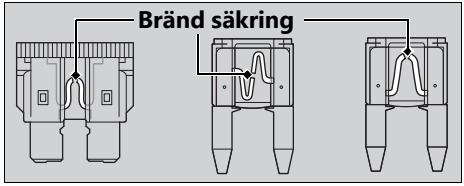

OBS

Att använda en säkring med högre ampere än standard ökar risken avsevärt för skador på elsystemet.

Om en säkring bränns ofta beror det troligen på ett elfel. Låt din återförsäljare kontrollera fordonet så snart som möjligt.

Motorolja

Förbrukningen av motorolja varierar och oljans kvalitet försämras med tiden och beroende på körförhållanden.
Kontrollera motoroljenivån regelbundet och fyll på rekommenderad motorolja vid behov. Förorenad eller gammal olja ska bytas så snart som möjligt.

Välja motorolja

Läs om rekommenderad motorolja i avsnittet "Specifikationer". s. 154

Om du använder annan olja än Honda original ska du kontrollera på etiketten att oljan uppfyller följande krav:

- JASO T 903-standard*1: MB
- SAE-standard*2: 10W-30
- API-klassificering*3: SJ eller högre

*1. Standarden JASO T 903 är ett index för motoroljor för fyrtakts motorcykelmotorer. Det finns två klasser: MA och MB. Till exempel visar följande dekal MB-klassificeringen.

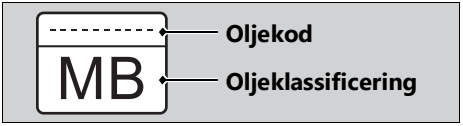

*2. SAE-standarden är en gradering av oljors viskositet.

*3. API-klassificeringen anger motoroljors kvalitet och egenskaper. Använd SJ eller högre utom oljor märkta med "energy conserving" eller "resource conserving" på den runda API-servicesymbolen.

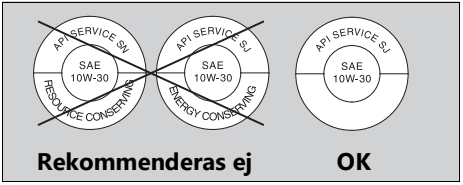

Bromsvätska

Fyll bara på eller byt bromsvätska i nödfall. Använd bara bromsvätska från en oöppnad behållare. Om du fyller på bromsvätska ska du låta din återförsäljare kontrollera bromssystemet så snart som möjligt.

OBS

Bromsvätska kan skada plast och lackerade ytor. Torka upp spill direkt och tvätta av noggrant.

Rekommenderad bromsvätska:
Honda DOT 4 bromsvätska eller motsvarande

Rekommenderad kylvätska

Pro Honda HP kylvätska är färdigblandad och består av glykol och destillerat vatten.

Koncentration:
50 % glykol och 50 % destillerat vatten

En blandning med mindre än 40 % glykol ger inte tillräckligt skydd mot korrosion och kyla. Upp till 60 % glykolhalt ger bättre skydd i låga temperaturer.

OBS

Att använda kranvatten/mineralvatten eller kylvätska som inte är avsedd för aluminiummotorer kan orsaka korrosion.

Vevhusventilation

Serva oftare om du kör i regn eller på fullgas samt efter att du har tvättat fordonet och om det har vält omkull. Dränera också om vätska syns i den genomskinliga delen av dräneringsslangen. Om vevhusventilationens dräneringsslang blir full kan luftfiltret förorenas med motorolja, vilket försämrar motorns prestanda.

Däck (kontrollera och byta)

Kontrollera lufttryck

Inspektera däcken och kontrollera lufttrycket med en tryckmätare minst en gång i månaden och när trycket ser ut att vara lågt. Kontrollera alltid lufttrycket när däcken är kalla.

Kontrollera om det finns skador

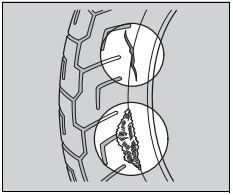

Kontrollera om däcken har skärskador eller sprickor, om väv eller armering syns och om föremål har fastnat i däcken. Leta också efter bulor i däckens sidor eller slitbanor.

Kontrollera om det finns onormalt slitage

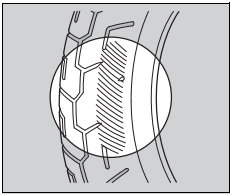

Kontrollera om däcken har onormalt slitage på kontaktytan.

Kontrollera mönsterdjup

Kontrollera slitageindikatorerna. Om de blir synliga ska du byta däcket så snart som möjligt. För säkerhetens skull bör du byta däcket när mönsterdjupet når slitagegränsen.

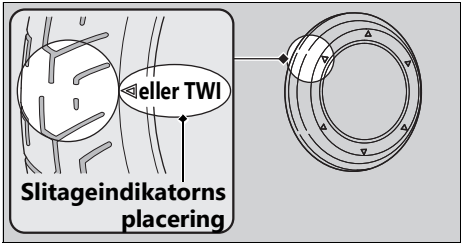

⚠VARNING

Att köra med däck som är utslitna eller har felaktigt lufttryck kan leda till en olycka där du kan skadas allvarligt eller dödas.

Följ alla instruktioner om lufttryck och underhåll av däck i denna manual.

Tyskland

I Tyskland får man inte köra med däck som har mindre mönsterdjup än 1,6 mm.

Låt en återförsäljare byta däcken.
Läs om rekommenderade däck, lufttryck och minsta mönsterdjup i kapitlet "Specifikationer".
➔ s. 154
Följ alltid dessa instruktioner när du byter däck:

- Använd rekommenderade däck eller motsvarande däck med samma dimension, uppbyggnad och hastighets- och belastningskapacitet.
- Balansera hjulet med Honda original balansvikter eller motsvarande.
- Montera aldrig en slang i ett däck av slanglös typ. Kraftig värmeutveckling kan uppstå som får slangen att explodera.
- Använd endast slanglösa däck på detta fordon.
  Fälgarna är konstruerade för slanglösa däck och under kraftig acceleration eller inbromsning kan ett däck av slangtyp glida på fälgen och orsaka en plötslig punktering.

⚠VARNING

Att montera felaktiga däck på fordonet kan påverka väghållning och stabilitet negativt och orsaka en olycka där du kan skadas allvarligt eller dödas.

Använd alltid den däcktyp och däckstorlek som rekommenderas i denna manual.

Verktyg

Verktygssatsen finns i ett fack i förvarings-utrymmet. ➔ s. 76

Vissa reparationer längs vägen, mindre justeringar och byten av delar kan göras med verktygen i verktygssatsen.

- 10 x 14 mm öppen nyckel
- Spår-/krysskruvmejsel
- Skruvmejselhandtag
- Tändstiftsnyckel
- Haknyckel
- Handtagsförlängning
- Hjälmvajer
- Säkringsutdragare

Batteri

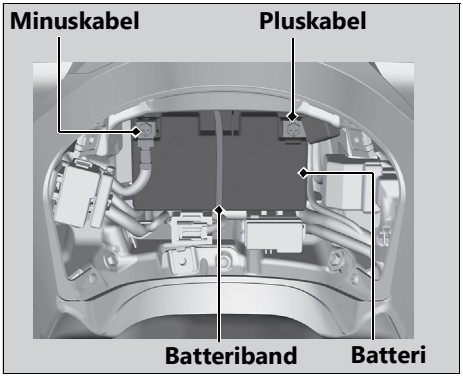

Ta bort

Se till att tändningslåset är i läge ○ (AV).

1. Ta bort batteriluckan. ➡ s. 96
2. Koppla bort minuskabeln ⊖ från batteriet.
3. Koppla bort pluskabeln ⊕ från batteriet.
4. Ta bort batteriet och tappa inte polmuttrarna.
   ▶ Ta bort batteriet genom att lyfta i batteribandet med ena handen och hålla i batteriet med andra handen.

Sätta tillbaka

Sätt tillbaka delarna i omvänd ordning mot borttagningen. Anslut alltid pluskabeln ⊕ först. Dra åt skruvar och muttrar ordentligt.

Ställ klockan när du har anslutit batteriet.
➔ s. 35

Läs om batterihantering i "Grundläggande underhåll" ➔ s. 85 och "Urladdat batteri" ➔ s. 131

Batterilucka

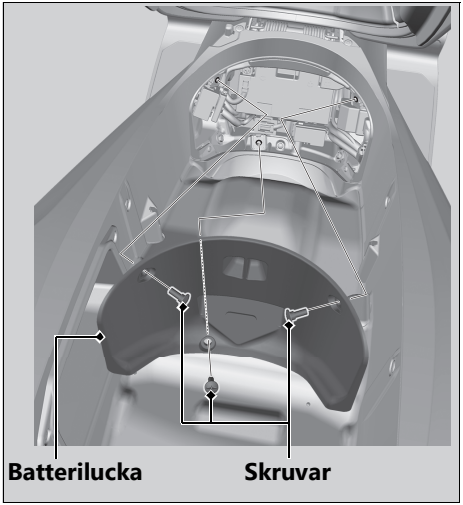

Ta bort

1. Öppna sadeln. ➡ s. 73
2. Ta bort skruvarna.
3. Ta bort batteriluckan.

Sätta tillbaka

Sätt tillbaka delarna i omvänd ordning mot borttagningen.

Kontrollera motorolja

1. Starta motorn och låt den gå på tomgång 3 till 5 minuter om den är kall.
2. Vrid tändningslåset till ○ (AV) och vänta 2 till 3 minuter.
3. Ställ fordonet på centralstödet på ett fast och plant underlag.
4. Skruva ut oljepåfyllningslocket/mätstickan och torka av den.
5. Sätt in oljepåfyllningslocket/mätstickan så långt det går, men skruva inte in den.
6. Kontrollera att oljenivån är mellan det övre och nedre nivåmärket på mätstickan.
7. Skruva tillbaka oljepåfyllningslocket/mätstickan ordentligt.

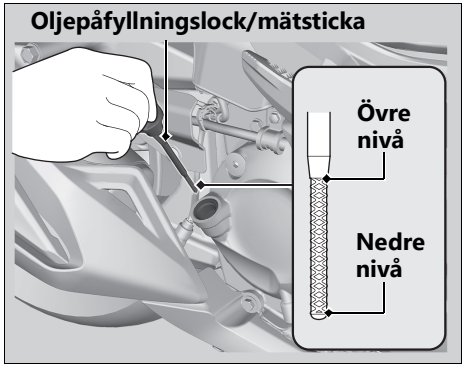

Fylla på motorolja

Om nivån är nära eller under det nedre nivåmärket ska du fylla på med rekommenderad motorolja. ➔ s. 88, ➔ s. 154

1. Skruva ut oljepåfyllningslocket/mätstickan. Fyll på med rekommenderad olja till det övre nivåmärket.
   ▶ Ställ fordonet på centralstödet på ett fast och plant underlag när du ska kontrollera oljenivån.
   ▶ Fyll inte på mer än till det övre nivåmärket.
   ▶ Se till att det inte kommer in skräp i påfyllningsöppningen.
   ▶ Torka omedelbart upp spill.
2. Skruva tillbaka oljepåfyllningslocket/mätstickan ordentligt.

OBS

Motorn kan skadas om du fyller på för mycket olja eller kör den med för låg oljenivå. Blanda inte olika märken och typer av olja.

Läs om rekommenderad olja i avsnittet "Grundläggande underhåll". ➔ s. 88

Kontrollera kylvätska

Kontrollera kylvätskenivån i expansionskärlet när motorn är kall.

1. Ställ fordonet på ett plant och fast underlag.
2. Håll fordonet i upprätt läge.
3. Kontrollera att kylvätskenivån är mellan det övre (UPPER) och nedre (LOWER) nivåmärket på expansionskärlet.

Om kylvätskenivån sjunker snabbt eller om expansionskärlet är tomt finns det troligen läckage i systemet. Låt din återförsäljare kontrollera fordonet så snart som möjligt.

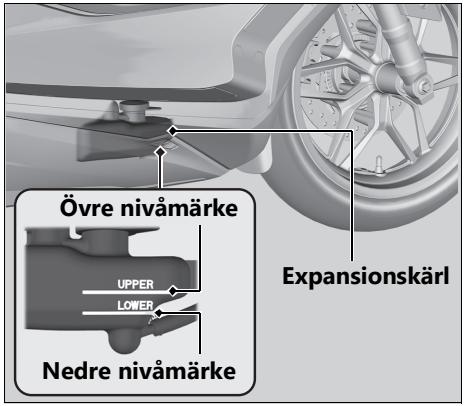

Fylla på kylvätska

Om kylvätskenivån är under det nedre nivåmärket ska du fylla på rekommenderad kylvätska (➡ s. 89) till det övre nivåmärket. Fyll bara på kylvätska i expansionskärlet, inte direkt i kylaren.

1. Lyft undan fotplattans matta.
2. Ta bort expansionskärlets lucka genom att sätta in en spårskruvmejsel täckt med en skyddstrasa mellan luckan och fotplattan och lyfta upp luckan försiktigt.

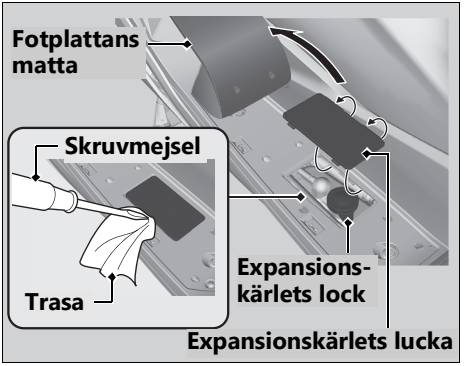

3. Ta bort expansionskärlets lock och fyll på kylvätska medan du kontrollerar nivån.
   ▶ Fyll inte på mer än till det övre nivåmärket.
   ▶ Se till att det inte kommer in skräp i påfyllningsöppningen.
4. Skruva tillbaka expansionskärlets lock ordentligt.
5. Sätt tillbaka expansionskärlets lucka.
6. Sätt tillbaka fotplattans matta.

⚠VARNING

Ta inte av kylarlocket när motorn är varm, eftersom kylsystemet då står under tryck och het kylvätska kan spruta ut och ge dig brännskador.

Låt därför alltid motorn och kylsystemet svalna innan du skruvar av kylarlocket.

Kontrollera bromsvätska

1. Ställ fordonet upprätt på ett fast och plant underlag.
2. Se till att bromsvätskebehållaren är i horisontalt läge och kontrollera att nivån är över det nedre nivåmärket (LOWER).

Om bromsvätskenivån i behållarna är för låg eller om bromshandtagens spel blir för stort ska du kontrollera bromsbeläggens slitage. Om bromsbeläggen inte är slitna finns det troligen läckage i systemet. Låt din återförsäljare kontrollera fordonet så snart som möjligt.

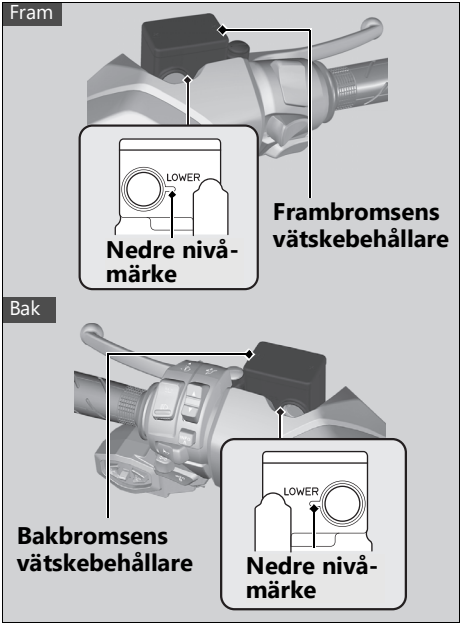

Kontrollera bromsbelägg

Kontrollera skicket på bromsbeläggens slitageindikatorer.
Byt beläggen om något av dem är slitet ner till indikatorn.

1. Fram Inspektera bromsbeläggen från bromsokets undersida.
2. Bak Inspektera bromsbeläggen bakifrån.

Låt din återförsäljare byta utslitna bromsbelägg.
Byt alltid både höger och vänster bromsbelägg samtidigt.

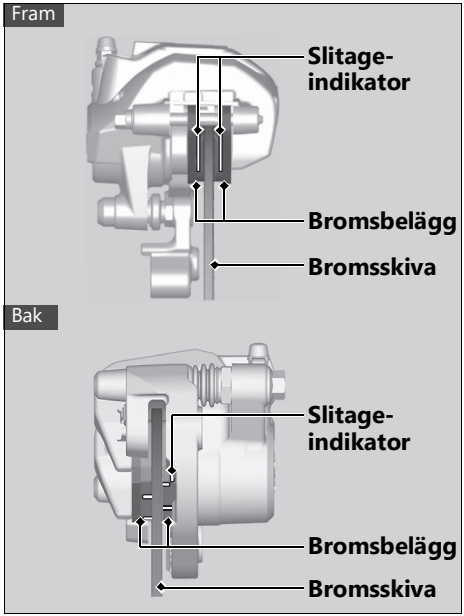

Kontrollera sidostöd

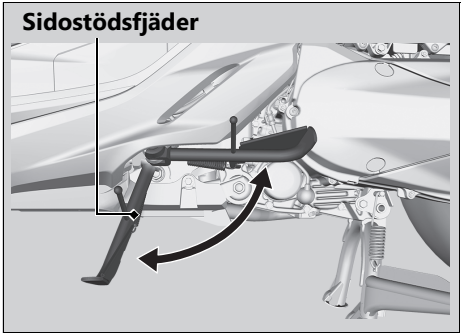

1. Ställ fordonet på centralstödet på ett fast och plant underlag.
2. Kontrollera att sidostödet går lätt. Om sidostödet går trögt eller gnisslar ska du rengöra leden och smörja ledbulten med rent smörjfett.
3. Kontrollera om fjädern är skadad eller försvagad.
4. Sätt dig på fordonet och fäll upp sidostödet.
5. Starta motorn.
6. Fäll ner sidostödet helt. Motorn ska stanna när du fäller ner sidostödet. Låt din återförsäljare kontrollera fordonet om motorn inte stannar.

Kontrollera gashandtag

Stäng av motorn och kontrollera att gashandtaget går tillbaka lätt från helt öppet läge till helt stängt läge vid fulla styrutslag åt båda hållen. Kontrollera även att gashandtagets spel är rätt. Om gashandtaget går trögt, inte går tillbaka till stängt läge eller om vajern är skadad ska du låta din återförsäljare kontrollera problemet.

Spel vid gashandtagets fläns:
2–6 mm

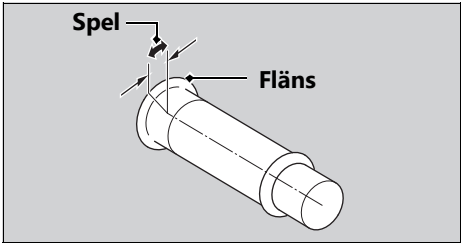

Justera bakfjädring

Fjäderförspänning

Fjäderförspänningen kan ställas in med justeraren för att passa last- eller vägförhållanden.
Skruva på justeraren med haknyckeln och handtagsförlängningen som finns i verktygssatsen (➔ s. 93). Läge 1 till 2 ger mindre fjäderförspänning (mjukare) och läge 4 till 5 ger mer fjäderförspänning (hårdare). Standardläget är 3.

OBS
Stötdämparen kan skadas om du försöker justera direkt från 1 till 5 eller från 5 till 1.

OBS
Skruva inte justeraren längre än dess gräns. Ställ in båda stötdämparna på samma fjäderförspänning.

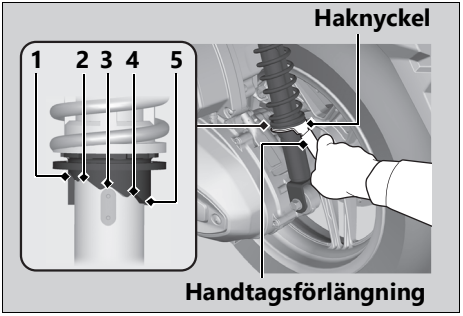

Justera kåpglasets höjd

Kåpglaset kan höjas och sänkas för att passa förarens önskemål.

1. Vrid tändningslåset till läge ❙ (PÅ).
2. Tryck på uppåtpilen ▲ på kåpglas-justeringsknappen för att höja kåpglaset. Tryck på nedåtpilen ▼ på kåpglas-justeringsknappen för att sänka kåpglaset.

Kåpglaset höjs eller sänks medan knappen hålls intryckt.

Kontrollera att kåpglaset går lätt att justera, men att det inte glappar i glidspåren. Kontakta din återförsäljare om kåpglaset sitter väldigt löst eller om det verkar sitta löst när du kör.

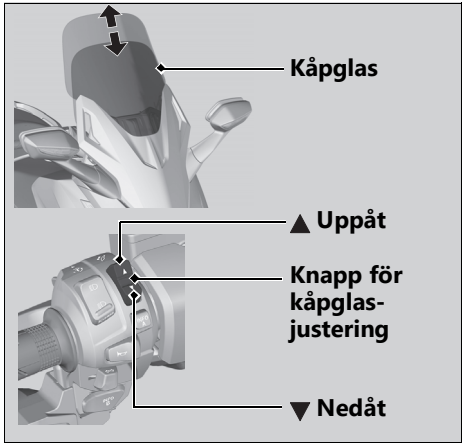

Byta smartnyckelbatteri

Om smartnyckelindikatorn blinkar fem gånger när du vrider tändningslåset till ❙ (PÅ) eller om räckvidden varierar ska du byta batteri så snart som möjligt.

Vi rekommenderar att du kontaktar din återförsäljare för denna service.

Batterityp: CR2032/CR2032H

1. Ta bort det övre höljet genom att sätta in ett mynt eller en spårskruvmejsel med en skyddstrasa i spåret nedtill på nyckeln.
   ▶ Täck myntet eller skruvmejseln med en skyddstrasa för att förhindra repor på smartnyckeln.
   ▶ Vidrör inte kretsen eller polen. Det kan orsaka problem.
   ▶ Var försiktig så att inte det vattentäta höljet repas och se till att det inte kommer in smuts.
   ▶ Använd inte våld för att öppna smartnyckeln.

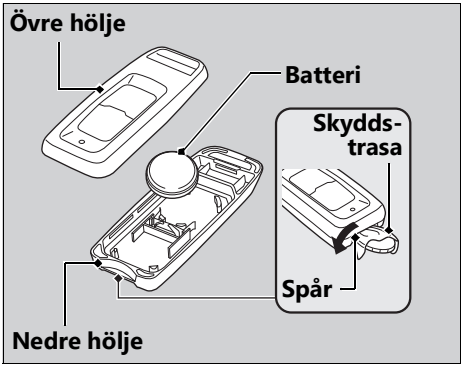

2. Byt det gamla batteriet mot ett nytt batteri och vänd minussidan ⊖ uppåt.
3. Tryck ihop smartnyckelns övre och nedre hölje tills de klickar fast.
   ▶ Kontrollera att höljena sitter ordentligt på plats.

⚠VARNING

RISK FÖR KEMISK BRÄNNSKADA

Batteriet som driver smartnyckeln kan orsaka allvarliga invärtes brännskador och till och med dödsfall om man sväljer det.

Förvara nya och begagnade batterier utom räckhåll för barn.

Om du misstänker att ett barn har svalt batteriet ska du uppsöka läkarvård omedelbart.

FÖRSIKTIGT

- Det finns explosionsrisk om fel batteri används. Ersätt bara med batteri av samma eller motsvarande typ.
- Utsätt inte batteriet för höga temperaturer som solljus, eld eller andra starka värmekällor. Det kan orsaka explosion eller läckage av brandfarlig vätska eller gas vid användning, förvaring eller transport.
- Kassera inte batteriet genom att lägga det i eld, ugn eller annan stark värmekälla. Krossa inte batteriet mekaniskt och skär inte i det, eftersom det kan orsaka explosion.
- Utsätt inte batteriet för extremt lågt lufttryck på hög höjd, eftersom det kan orsaka explosion eller läckage av brandfarlig vätska eller gas.

Gäller bara Europa

Batteritillverkare:

- Maxell, Ltd.
  1 Koizumi, Oyamazaki, Oyamazaki-cho, Otokuni-gun, Kyoto 618-8525 Japan
- Panasonic Energy Co., Ltd.
  1-1 Matsushita-cho, Moriguchi City, Osaka 570-8511 Japan
- TOSHIBA LIFESTYLE PRODUCTS & SERVICES CORPORATION
  1310 Omiya-cho, Saiwai-ku, Kawasaki, Kanagawa 212-0014 Japan

Batteriimportör:
Honda Trading Europe GmbH Italy Branch
c/o Honda Italia Industriale S.p.A.
Via Genova 9/11 - 66041 Atessa (CH) - Italy

Batteriet får inte hanteras som hushållsavfall.

Felsökning

Motorn startar inte ..... s. 112
Överhettning (indikatorn för hög kylvätsketemperatur lyser) ..... s. 113
Varningslampor lyser eller blinkar ..... s. 114
Indikator för lågt oljetryck ..... s. 114
Felindikator för bränsleinsprutning ..... s. 115
ABS-indikator (låsningsfria bromsar) ..... s. 116
Indikator för antispinn ..... s. 117
Smartnyckelindikator ..... s. 118
Övriga varningsindikeringar ..... s. 119
Felindikering för bränslemätare ..... s. 119
Felindikering för kylvätsketemperaturmätare s. 120
Om smartnyckelsystemet inte fungerar korrekt ..... s. 121
Låsa upp sadeln i en nödsituation ..... s. 123
Låsa upp tändningslåset i en nödsituation s. 125
Punktering ..... s. 128
Problem att parkoppla smarttelefon ..... s. 129
Elektriska problem ..... s. 131
Urladdat batteri ..... s. 131
Trasiga glödlampor ..... s. 131
Bränd säkring ..... s. 132
Motorn går ojämnt ibland ..... s. 135

Startmotorn fungerar men motorn startar inte

Kontrollera följande:

- Se till att du utför startproceduren rätt. ➔ s. 62
- Kontrollera att det finns bensin i bränsletanken.
- Kontrollera om felindikatorn för bränsleinsprutning lyser.
  ▶ Om indikatorn lyser ska du kontakta din återförsäljare så snart som möjligt.

Startmotorn fungerar inte

Kontrollera följande:

- Se till att du utför startproceduren rätt. ➔ s. 62
- Kontrollera att motorns stoppknapp är i läge PÅ ◯. ➔ s. 44
- Kontrollera om det finns brända säkringar. ➔ s. 132
- Kontrollera om batterikablarna sitter löst (➔ s. 94) och om batteripolerna är oxiderade (➔ s. 85).
- Kontrollera batteriets skick. ➔ s. 131

Låt din återförsäljare kontrollera fordonet om problemet kvarstår.

Överhettning (indikatorn för hög kylvätsketemperatur lyser)

Motorn är överhettad när följande händer:

- Indikatorn för hög kylvätsketemperatur tänds.
  Samtidigt blinkar kylvätsketemperatur-mätarens fält H.
- Accelerationen blir långsammare.

Om detta händer ska du köra till sidan av vägen på ett säkert sätt och göra följande. Långvarig körning på hög tomgång kan göra att indikatorn för hög kylvätsketemperatur tänds.

OBS

Att fortsätta köra med en överhettad motor kan orsaka allvarliga motorskador.

1. Stäng av motorn med tändningslåset och vrid sedan tillbaka tändningen till läge I (PÅ).
2. Kontrollera att kylarfläkten går igång och vrid sedan tändningslåset till läge O (AV).

   Om fläkten inte går igång:

   Ett fel har troligen uppstått. Starta inte motorn. Transportera fordonet till din återförsäljare.

   Om fläkten går igång:

   Låt tändningslåset stå på läge O (AV) och vänta tills motorn har svalnat.
3. När motorn har svalnat ska du kontrollera kylarslangens skick och om det finns läckage. ➔ s. 99

   Om det finns läckage:

   Starta inte motorn. Transportera fordonet till din återförsäljare.
4. Kontrollera kylvätskenivån i expansions-kärlet. ➔ s. 99
   ▶ Fyll på kylvätska vid behov.
5. Om du inte hittar några fel i steg 1 till 4 kan du fortsätta köra, men håll koll på tempera-turmätaren.

Indikator för lågt oljetryck

Om indikatorn för lågt oljetryck tänds ska du köra till sidan av vägen på ett säkert sätt och stänga av motorn.

OBS

Att fortsätta köra med lågt oljetryck kan orsaka allvarliga motorskador.

1. Kontrollera motoroljenivån och fyll på olja vid behov. ➔ s. 97, ➔ s. 98
2. Starta motorn.
   ▶ Fortsätt inte köra om indikatorn för lågt oljetryck lyser.

Snabb acceleration kan göra att indikatorn för lågt oljetryck tänds tillfälligt, särskilt om oljenivån är nära det nedre nivåmärket.
Om indikatorn för lågt oljetryck fortsätter lysa när oljenivån är korrekt ska du stänga av motorn och kontakta din återförsäljare.

Om motoroljenivån sjunker snabbt kan det finnas oljeläckage eller något annat allvarligt problem. Låt din återförsäljare kontrollera fordonet så snart som möjligt.

Felindikator för bränsle-insprutning

Orsaker till att felindikatorn tänds eller blinkar:

- Tänds om det uppstår problem i motorns avgasreningssystem.
- Blinkar om motorn feltänder.

Gör såhär om felindikatorn tänds:

Kör sakta och låt din återförsäljare kontrollera fordonet så snart som möjligt.

OBS

Motorn och avgasreningssystemet kan skadas om du fortsätter köra när felindikatorn lyser.

Gör såhär om felindikatorn blinkar:

Parkera fordonet på en säker plats där det inte finns lättantändliga material, stäng av motorn och vänta i minst 10 minuter tills motorn har svalnat.

OBS

Om felindikatorn fortsätter blinka när du har stängt av och startat motorn igen ska du köra till närmaste återförsäljare i högst 50 km/h. Låt en återförsäljare kontrollera fordonet.

ABS-indikator (låsningsfria bromsar)

Om indikatorn fungerar på något av följande sätt kan det ha uppstått ett allvarligt problem med ABS. Kör sakta och låt din återförsäljare kontrollera fordonet så snart som möjligt.

- Indikatorn tänds eller börjar blinka medan du kör.
- Indikatorn lyser inte när tändningslåset är i läge ❙ (PÅ).
- Indikatorn slocknar inte i hastigheter över 10 km/h.

När ABS-indikatorn lyser fungerar bromsarna som ett konventionellt bromssystem utan låsningsfri funktion.

ABS-indikatorn kan blinka om du snurrar på bakhjulet medan det är upplyft från marken. Vrid då tändningslåset till ○ (AV) och sedan tillbaka till ❙ (PÅ). ABS-indikatorn slocknar när hastigheten når 30 km/h.

Indikator för antispinn

Om indikatorn fungerar på något av följande sätt kan det ha uppstått ett allvarligt problem med antispinnsystemet. Kör sakta och låt din återförsäljare kontrollera fordonet så snart som möjligt.

- Indikatorn tänds och fortsätter lysa medan du kör.
- Indikatorn tänds inte när tändningslåset vrids till ❙ (PÅ).
- Indikatorn slocknar inte i hastigheter över 3 km/h.

När indikatorn för antispinn lyser fungerar fordonet som vanligt men utan antispinn-funktion.

▶ Om indikatorn tänds medan antispinn-funktionen är aktiverad måste du släppa upp gashandtaget helt för att kunna köra som vanligt igen.

Indikatorn för antispinn kan tändas om du snurrar på bakhjulet medan fordonet är upplyft från marken. Vrid då tändningslåset till O (AV) och sedan tillbaka till ❙ (PÅ). Indikatorn för antispinn slocknar när hastigheten når 3 km/h.

Smartnyckelindikator

Om smartnyckelindikatorn blinkar fem gånger

Byta smartnyckelbatteri ➡ s. 108

Om smartnyckelindikatorn blinkar när tändningslåset är i läge I (PÅ)

Smartnyckelindikatorn blinkar när kommunikationen mellan fordonet och smartnyckeln avbryts efter att tändningslåset har vridits till I (PÅ).

Det beror troligen på följande:

- Starka radiovågor eller störningar påverkar systemet.
- Du har tappat smartnyckeln under körning.

Det påverkar dock inte hur fordonet kan användas förrän du stänger av motorn.

Om du vrider tändningslåset till SEAT FUEL, O (AV) eller 🔒 (LÅS) medan smartnyckelindikatorn blinkar, så kommer ringen runt tändningslåset och smartnyckelindikatorn att blinka snabbare i ungefär 20 sekunder. Sedan slocknar de automatiskt och tändningslåset låser sig.

▶ Blinkers blinkar i början och slutet av funktionen.

Du kan stänga av blinkningen genom att trycka på tändningslåset längre än 2 sekunder. När blinkningen upphör låser sig tändningslåset.

Om du inte har smartnyckeln tillgänglig kan tändningslåset låsas upp på ett annat sätt. ➡ s. 125

Felindikering för bränslemätare

Om det skulle uppstå fel i bränslesystemet blinkar bränslemätaren enligt mönstret på bilden.
Om det händer ska du kontakta din återförsäljare så snart som möjligt.

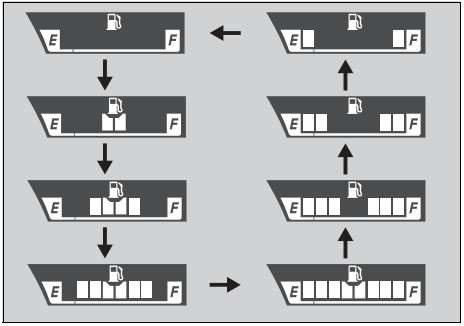

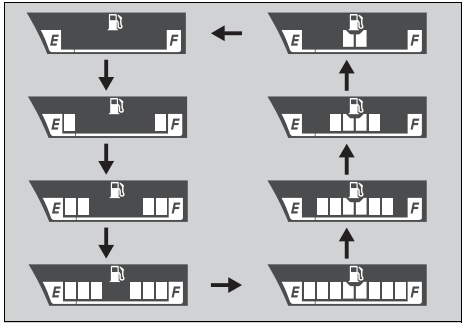

Felindikering för kylvätske-temperaturmätare

Om det uppstår fel i kylsystemet blinkar kylvätsketemperaturmätarens alla fält enligt bilden.
Om det händer ska du kontakta din åter-försäljare så snart som möjligt.

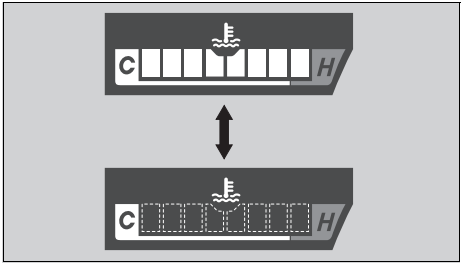

Om smartnyckelsystemet inte fungerar korrekt

Om smartnyckelsystemet inte fungerar korrekt ska du göra följande:

- Kontrollera att smartnyckelsystemet är påslaget.
  Tryck lätt på smartnyckelns PÅ/AV-knapp.
  Slå på smartnyckelsystemet om smartnyckelns lysdiod lyser rött. ➔ s. 48
  Byt batteri om smartnyckelns lysdiod inte fungerar. ➔ s. 108
- Kontrollera att det inte finns kommunikationsfel i smartnyckelsystemet.
  Smartnyckelsystemet fungerar med hjälp av lågintensiva radiovågor.
  Smartnyckelsystemet kanske inte fungerar korrekt i följande förhållanden:
  - ▶ När det finns anläggningar i närheten som sänder starka radiovågor eller störningar, till exempel TV-master, kraftstationer, radiostationer eller flygplatser.
  - ▶ När du har smartnyckeln i närheten av en bärbar dator eller trådlös kommunikationsutrustning, som en radio eller mobiltelefon.
  - ▶ När smartnyckeln kommer i kontakt med eller täcks av metallföremål.

- Kontrollera att du använder en registrerad smartnyckel.
  Smartnyckelsystemet kan inte aktiveras utan en registrerad smartnyckel.

- Se till att du inte använder en trasig smartnyckel.
  Smartnyckelsystemet kan inte aktiveras med en trasig smartnyckel. Ta med nödnyckeln och ID-brickan till återförsäljaren.

- Kontrollera batteriets laddningsnivå och fordonets batterikablar.
  Kontrollera batteriet och dess anslutningar. Kontakta din återförsäljare om batteriet är svagt.

Kontakta din återförsäljare om smartnyckelsystemet inte kan aktiveras av andra orsaker.

Låsa upp sadeln i en nödsituation

Sadellåset kan låsas upp med en nödnyckel.

Öppna

1. Greppa kåpan under styret på vänster sida vid vänster tapp A och dra bakåt så att tappen lossnar.
2. Greppa kåpan under styret på höger sida vid höger tapp A och dra bakåt så att tappen lossnar. Dra sedan hela kåpan under styret bakåt för att lossa de nedre tapparna B och ta bort kåpan.

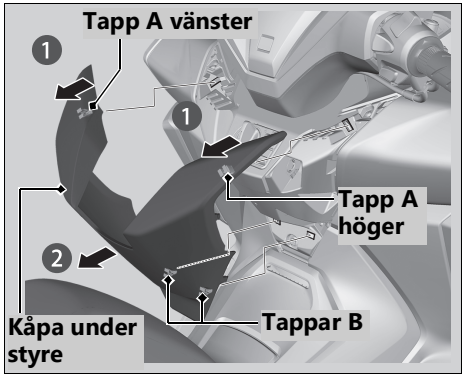

3. Passa in klacken på nödnyckeln med spåret på sadelns nödöppnare och vrid nödnyckeln moturs.
4. Öppna sadeln och vrid nödnyckeln medurs.

Stänga

1. Fäll ner sadeln och tryck baktill på sadeln tills den går i lås. Lyft lite i sadeln för att kontrollera att den sitter fast ordentligt. Om sadeln inte är låst ska du vrida nödnyckeln medurs för att låsa sadelspärren.
2. Sätt tillbaka kåpan under styret i omvänd ordning mot borttagningen.

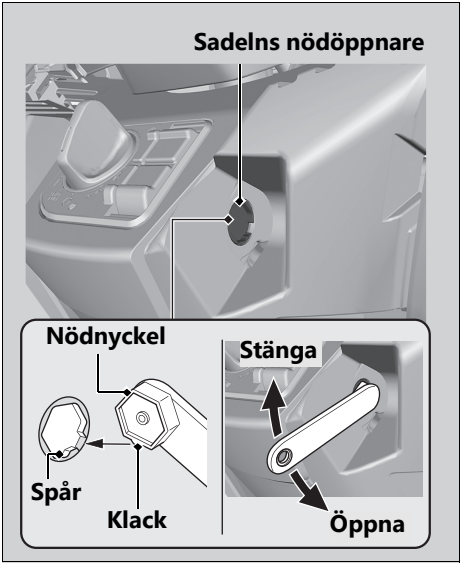

Låsa upp tändningslåset i en nödsituation

Förbereda ID-nummerläge

1. Kontrollera ID-numret på ID-brickan.
2. Tryck på tändningslåset längre än 4 sekunder.
   ▶ Ringen runt tändningslåset och smartnyckelindikatorn blinkar.
3. Tryck på tändningslåset medan ringen runt tändningslåset och smartnyckelindikatorn blinkar.
   ▶ Ringen runt tändningslåset och smartnyckelindikatorn fortsätter att lysa och ID-nummerläget aktiveras.

Ange ID-nummer

Du kan ange ID-numret genom att trycka på tändningslåset när tändningslåset är i läge ○ (AV), 🔒 (LÅS) eller SEAT FUEL. Ange ID-numret på ID-brickan från vänster till höger genom att trycka på tändningslåset.
ID-numret verifieras enligt antalet gånger du trycker på tändningslåset.
Tryck på tändningslåset önskat antal gånger inom 5 sekunder när ringen runt tändningslåset tänds. Efter 5 sekunder slocknar ringen runt tändningslåset och tänds sedan igen. Det betyder att den angivna siffran är registrerad och du kan ange nästa siffra.

▶ Om ringen runt tändningslåset inte tänds i blått kan batteriet vara svagt.
Kontakta din återförsäljare.

Exempel:

- För att ange "0" ska du vänta 5 sekunder utan att trycka på tändningslåset när ringen runt tändningslåset tänds.
- För att ange "1" ska du trycka på tändningslåset en gång inom 5 sekunder när ringen runt tändningslåset tänds.

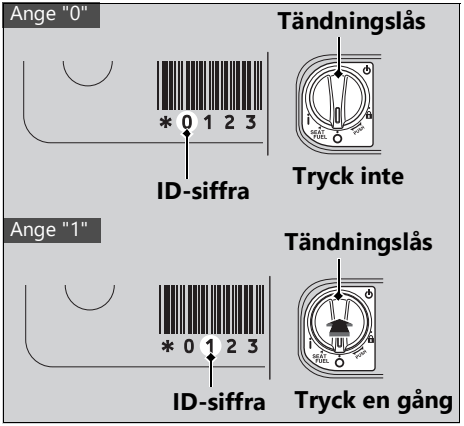

Godkänt ID-nummer

När du har angett ID-numrets sista siffra blinkar ringen runt tändningslåset och smartnyckelindikatorn varannan sekund tills du tar bort nödlägeskopplingen.

Vrid tändningslåset till ❙ (PÅ) inom 6 minuter. Motorn kan startas.

Lås tändningslåset genom att vrida det till läge SEAT FUEL, ○ (AV) eller 🔒 (LÅS) och håll sedan tändningslåset intryckt i 2 sekunder.

Tändningslåset låser sig även automatiskt när det har varit i läge SEAT FUEL, ○ (AV) eller 🔒 (LÅS) i ungefär 6 minuter efter godkänd inmatning av ID-nummer.

När tändningslåset låser sig slocknar ringen runt tändningslåset.

Lås upp tändningslåset igen genom att upprepa upplåsningsproceduren.

Ej godkänt ID-nummer

När du har angett ID-numrets sista siffra blinkar ringen runt tändningslåset och smartnyckelindikatorn en gång per sekund och slocknar sedan.
Tändningslåset låser inte upp sig.

Upprepa metoden för att låsa upp tändningslåset i en nödsituation. ➔ s. 125

Avbryta inmatning av ID-nummer

Om du gör fel när du anger ID-numret ska du följa ett av dessa alternativ:

- Håll tändningslåset intryckt tills ringen runt tändningslåset och smartnyckelindikatorn slocknar.
- Tryck inte på tändningslåset, utan vänta bara tills ringen runt tändningslåset och smartnyckelindikatorn slocknar.

Upprepa metoden för att låsa upp tändningslåset i en nödsituation. ➔ s. 125

Det behövs specialverktyg och tekniska kunskaper för att ta bort ett hjul och laga en punktering. Vi rekommenderar att du låter din återförsäljare göra sådan service.
Om ett däck har lagats som en nödåtgärd ska du låta din återförsäljare kontrollera eller byta däcket.

Laga däck i nödsituationer

Om ett däck har fått en mindre punktering kan du göra en tillfällig lagning med en reparationssats för slanglösa däck.
Följ instruktionerna som ingår i däckreparationssatsen.
Det är riskabelt att köra fordonet med ett däck som lagats tillfälligt. Kör inte snabbare än 50 km/h. Låt din återförsäljare byta däcket så snart som möjligt.

⚠VARNING

Det kan vara riskabelt att köra fordonet med ett däck som lagats tillfälligt. Om den tillfälliga lagningen går sönder kan du köra omkull och skadas allvarligt eller dödas.

Om du måste köra med en tillfällig lagning ska du köra sakta och försiktigt och i max 50 km/h tills du har bytt däcket.

Problem att parkoppla smarttelefon

Symtom	Orsak/åtgärd
Det går inte att parkoppla en smarttelefon.	Vissa smarttelefoner kanske inte är kompatibla med fordonet och/eller har begränsade funktioner.
	Kontrollera att både fordonet och smarttelefonen är i parkopplingsläge. ➡ s. 59
	Kontrollera att inga andra enheter i närheten håller på att parkopplas innan du provar att parkoppla igen. *Bluetooth*®-enheter i närheten kan ibland påverka parkopplingen på grund av radiovågsstörningar.
	Se till att det inte finns andra *Bluetooth*®-enheter i parkopplingsläge i närheten när du ansluter en smarttelefon. *Bluetooth*®-enheter i närheten kan ibland påverka parkopplingen på grund av radiovågsstörningar.
	Kontrollera att fordonets parkopplingsinformation är raderad från din smarttelefons *Bluetooth*®-inställningar. Beroende på smarttelefonen som används kan man behöva radera parkopplingsinformationen innan det går att ansluta.

Symtom	Orsak/åtgärd
Det går inte att ansluta en smarttelefon.	Beroende på smarttelefonen som används kan det ta en stund innan fordonet ansluts till smarttelefonen och innan appen kan användas.
	Anslutningen kan brytas tillfälligt när du startar motorn. Det är normalt och indikerar inget fel. Smarttelefonen ansluts igen när motorn har startat.
	Kontrollera att statusikonen för *Bluetooth*® tänds. Läs bruksanvisningen till din smarttelefon och se till att telefonen är i anslutningsbart läge.
	Vissa smarttelefoner kanske inte ansluts automatiskt. Följ bruksanvisningen till din smarttelefon för att ansluta telefonen.
	Det går inte att ansluta två eller flera smarttelefoner samtidigt.

Låt din återförsäljare kontrollera fordonet om problemet kvarstår efter att du har följt instruktionerna ovan.

Urladdat batteri

Ladda batteriet med en laddare för mc-batterier.
Ta bort batteriet från fordonet när du ska ladda det.
Använd inte laddare för bilbatterier, eftersom de kan göra att mc-batterier överhettas och skadas permanent. Kontakta din återförsäljare om batteriet inte återfår kraften efter laddning.

OBS
Använd inte startkablar från ett bilbatteri, eftersom det kan skada fordonets elsystem.

Trasiga glödlampor

Alla lampor på fordonet består av lysdioder. Om en lysdiod går sönder ska den bytas av din återförsäljare.

Bränd säkring

Läs "Kontrollera och byta säkringar" innan du hanterar säkringar. ➡ s. 87

Säkringar i säkringsdosor

1. Ta bort batteriluckan. ➡ s. 96
2. Öppna säkringsdosornas lock.
3. Dra ut säkringarna en i taget med säkrings-utdragaren i verktygssatsen (➡ s. 76) och kontrollera om någon är bränd. Ersätt alltid brända säkringar med nya säkringar av samma styrka.
4. Stäng säkringsdosornas lock.
5. Sätt tillbaka delarna i omvänd ordning mot borttagningen.

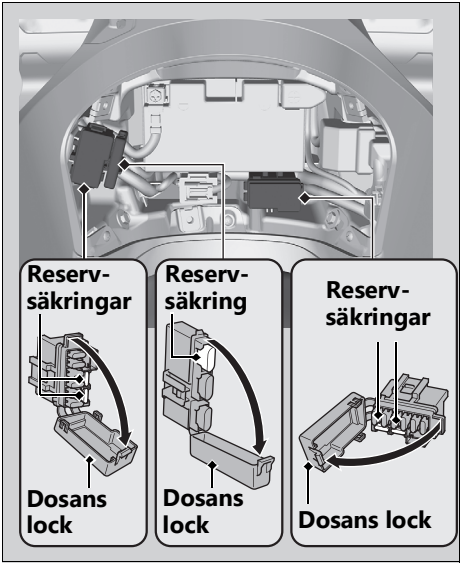

Huvudsäkring

1. Ta bort batteriluckan. ➡ s. 96
2. Ta bort startreläet från hållaren.

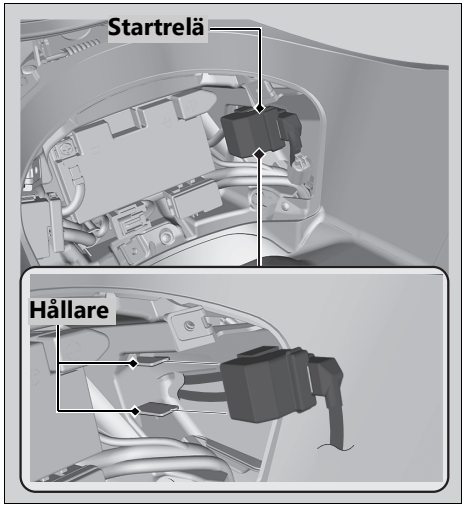

3. Ta bort startreläets lock.
4. Dra ut huvudsäkringen och kontrollera om den är bränd. Ersätt alltid brända säkringar med nya säkringar av samma styrka.
   ▶ Reservhuvudsäkringen sitter vid startreläet.
5. Sätt tillbaka delarna i omvänd ordning mot borttagningen.

OBS

Om en säkring bränns ofta beror det troligen på ett elfel. Låt din återförsäljare kontrollera fordonet så snart som möjligt.

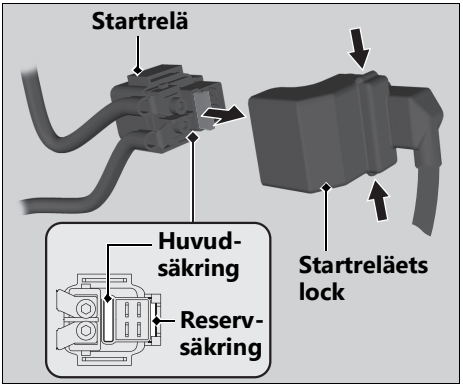

Motorn går ojämnt ibland

Om bränslepumpens filter är igentäppt kan det göra att motorn går ojämnt ibland.
Om du märker sådana problem kan du ändå fortsätta köra fordonet.
Om motorn går ojämnt trots att det finns tillräckligt med bensin i tanken ska du låt en återförsäljare kontrollera fordonet.

Information

Registrering av diagnosinformation..... s. 137
Nycklar ..... s. 137
Instrument, reglage och övriga funktioner s. 141
Vårda fordonet..... s. 143
Förvara fordonet..... s. 147
Transportera fordonet..... s. 148
Miljöhänsyn ..... s. 149
Serienummer ..... s. 150
Bränsle som innehåller alkohol ..... s. 151
Katalysator..... s. 152

Registrering av diagnosinformation

Fordonet är utrustat med servicerelaterade anordningar som registrerar information om motorprestanda och körförhållanden.
Mekaniker kan använda informationen för att underlätta felsökning, reparation och underhåll av fordonet. Informationen får bara läsas av andra personer än ägaren om lagen kräver det eller med ägarens tillstånd.
Dock får informationen läsas av Honda, dess auktoriserade återförsäljare och auktoriserade verkstäder, anställda, representanter och leverantörer, endast för teknisk felsökning och forskning och utveckling av fordonet.

Nycklar

Nödnyckel

Nödnyckeln används i nödsituationer.
● För att låsa upp sadeln. ➔ s. 123
Förvara inte nödnyckeln i något av fordonets förvaringsutrymmen.

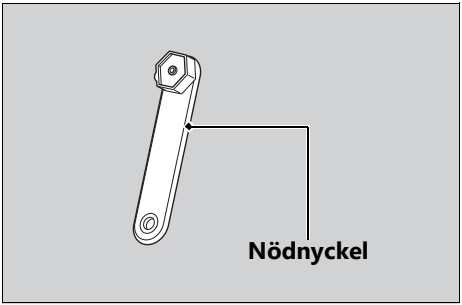

Smartnyckel

När du har smartnyckeln med dig kan du göra följande:

- Låsa och låsa upp tändningslåset.
- Låsa upp sadellåset.
- Öppna tankluckan.
- Låsa och låsa upp styrlåset.

Smartnyckelns ID-nummer finns på ID-brickan. Du kan även låsa upp tändningslåset genom att ange ID-numret.

Ha alltid med dig både nödnyckeln och ID-brickan, men åtskilda från smartnyckeln för att inte tappa bort alla samtidigt.

Förvara även en kopia av ID-numret på en säker plats som inte är i skotern.

Smartnyckeln innehåller elektroniska kretsar. Om kretsarna skadas fungerar inte smartnyckeln.

- Tappa inte smartnyckeln i marken och placera inte tunga föremål på den.
- Skydda smartnyckeln mot direkt solljus, höga temperaturer och hög fuktighet.
- Repa inte fjärrkontrollen och gör inte hål i den.
- Förvara inte fjärrkontrollen nära magnetiska föremål.
- Håll alltid smartnyckeln borta från elektrisk utrustning som TV- och radioapparater, datorer och massageapparater med låg frekvens.

- Håll smartnyckeln borta från vätskor. Torka omedelbart av den med en mjuk trasa om den blir blöt.
- Förvara smartnyckeln på en torr plats när du tvättar fordonet.
- Bränn inte smartnyckeln.
- Tvätta inte smartnyckeln med ultraljudsrengöring.
- Om det kommer bränsle, vax eller fett på smartnyckeln ska du torka bort det direkt för att undvika sprickor och deformation.
- Ta bara isär smartnyckeln när batteriet behöver bytas. Endast smartnyckelns hölje kan demonteras. Ta inte isär andra delar.
- Tappa inte bort din smartnyckel. Om du tappar bort smartnyckeln måste du registrera en ny. Besök din återförsäljare och ta med nödnyckeln och ID-brickan för registrering.

Smartnyckelbatteriet håller vanligtvis i cirka 2 år.

Förvara inte mobiltelefoner eller andra apparater som avger radiovågor i förvaringsutrymmen på fordonet. Radiofrekvensen från sådana enheter kan störa ut smartnyckelsystemet.

Om du behöver ytterligare en smartnyckel ska du ta med nyckeln och skotern till din återförsäljare.

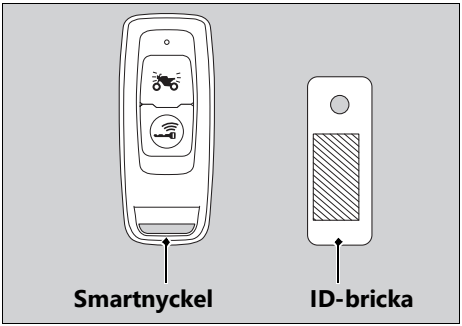

EU-direktiv

Smartnyckelsystemet uppfyller EU-direktiv 2014/53/EU för radioutrustning.

Vid köpet av din Honda får du som ägare ett bevis på att systemet uppfyller direktivet för radioutrustning. Förvara beviset på en säker plats. Kontakta din återförsäljare om du inte har fått beviset eller om du har förlorat det.

Bara Sydafrika

TA-2007/988
ICASA
APPROVED

Bara Singapore

Complies with
IMDA Standards
C080226241

Bara Marocko

AGREE PAR L'ANRT MAROC

Numéro d'agrément : MR 6164 ANRT 2011
Date d'agrément : 04/04/2011

Bara Israel

מספר אישור התאמה מטעם משרד התקשורת: 55-XXXXXXX

חל איסור לבצע פעולות במכשיר שיש בהן כדי לשנות את תכונותיו האלחוטיות של המכשיר, ובכלל זה שינויי תוכנה, החלפת אנטנה מקורית או הוספת אפשרות לחיבור לאנטנה חיצונית, בלא קבלת אישור משרד התקשורת, בשל החשש להפרעות אלחוטיות.

Bara Serbien

Овим Honda Lock Mfg. Co., Ltd., изјављује да је радио опрема типа HLSS-6 у складу са Директивом 2014/53/ЕУ.
Комплетан текст ЕУ декларације о усаглашености доступан је на следећој интернет адреси:
http://www.hondalock.co.jp/eu_doc/hlss-6.pdf

Instrument, reglage och övriga funktioner

Tändningslås

Om tändningslåset lämnas i läge ❙ (PÅ) när motorn är avstängd laddas batteriet ur.

Vrid inte tändningslåset medan du kör.

Motorns stoppknapp

Använd bara motorns stoppknapp i nödsituationer. Stäng inte av motorn med knappen medan du kör, eftersom det gör körningen osäker.
Vrid tändningslåset till ○ (AV) om du stänger av motorn med stoppknappen. Batteriet laddas ur om du inte stänger av tändningen.

Vägmätare

Vägmätaren stannar på 999 999 när körsträckan överstiger 999 999.

Trippmätare

Respektive trippmätare återställs till 0.0 när trippkörsträckan överstiger 9 999.9.

Dokumentpåse

Instruktionsbok, registreringsbevis och försäkringsinformation kan förvaras i dokumentpåsen som finns på sadelns undersida.

Tändningsavstängning

En lutningsvinkelgivare stänger automatiskt av motorn och bränslepumpen om fordonet välter. Återställ givaren genom att vrida tändningslåset till ○ (AV) och sedan tillbaka till ❙ (PÅ) innan motorn kan startas igen.

Honda RoadSync

Bara Serbien

Vårda fordonet

Regelbunden tvätt och rengöring håller din Honda snygg och fräsch längre. Dessutom är det lättare att felsöka ett rent fordon.
Saltet i havsvatten och vägsalt orsakar rostangrepp. Tvätta alltid fordonet noggrant när du har kört i kustområden och på saltade vägar.

Tvätt

Låt motor, ljuddämpare, bromsar och andra varma delar svalna innan du tvättar.

1. Spola av fordonet noggrant med en trädgårdsslang för att ta bort lös smuts.

2. Använd en svamp eller en mjuk trasa och ett milt rengöringsmedel vid behov.
▶ Rengör kåpglas, strålkastarglas, kåpor och andra plastdelar försiktigt så att de inte får repor.
Undvik att spola vatten på luftfilter, ljuddämpare och elektriska delar.

3. Spola av fordonet noggrant med rent vatten och torka av den med en mjuk och ren trasa.

4. Smörj rörliga delar när fordonet har torkat.
▶ Spill inte smörjmedel på bromsar eller däck. Olja på bromsskivor eller bromsbelägg leder till starkt försämrad bromsverkan och kan orsaka en olycka.

5. Lägg på vax för att förhindra rostangrepp.
▶ Undvik produkter som innehåller starka rengöringsmedel eller kemiska lösningsmedel. De kan skada metall, lackering och plastdelar.
Se till att det inte kommer vax på däck eller bromsar.
▶ Vaxa inte mattlackerade delar.

Försiktighetsåtgärder vid tvätt

Följ dessa anvisningar när du tvättar fordonet:

- Använd inte högtryckstvätt:
  - ▶ Högtryckstvättar kan skada rörliga delar och sätta elektriska delar ur funktion.
  - ▶ Vatten i luftintaget kan komma in i luftfilter och/eller spjällhus.
- Spola inte vatten mot ljuddämparen:
  - ▶ Ljuddämparen kan rosta och motorn kan bli svårstartad om det kommer vatten i ljuddämparen.
- Torka bromsarna:
  - ▶ Vatten försämrar bromsverkan. Våta bromsar torkar om du bromsar några gånger medan du kör i låg fart.
- Spola inte vatten under sadeln:
  - ▶ Vatten i utrymmet under sadeln kan skada dokument och andra föremål som förvaras där.
- Spola inte vatten mot luftfiltret:
  - ▶ Vatten i luftfiltret kan göra att motorn inte startar.
- Spola inte vatten vid strålkastaren:
  - ▶ Strålkastarens lyktglas kan tillfälligt bli immigt på insidan när du har tvättat fordonet eller kört i regn. Det påverkar inte strålkastarens funktion.
    Låt dock en återförsäljare kontrollera fordonet om det samlas mycket vatten eller is inne i strålkastaren.
- Använd inte vax eller poleringsmedel på mattlackerade ytor:
  - ▶ Använd en mjuk trasa eller en svamp, mycket vatten och ett milt rengöringsmedel för att rengöra mattlackerade ytor. Torka av med en mjuk och ren trasa.

Aluminiumdelar

Aluminium kan korrodera på grund av kontakt med smuts, lera eller vägsalt. Rengör aluminiumdelar regelbundet och följ dessa anvisningar för att undvika repor:

- Använd inte hårda borstar, stålull eller rengöringsmedel med slipeffekt.
- Kör inte över eller emot trottoarkanter.

Kåpor

Följ dessa anvisningar för att undvika repor och fläckar:

- Tvätta försiktigt med en mjuk svamp och mycket vatten.
- Använd utspätt rengöringsmedel på envisa fläckar och spola noggrant med mycket vatten.
- Undvik att få bensin, bromsvätska eller rengöringsmedel på instrument, kåpor och strålkastare.

Kåpglas

Använd mycket vatten och rengör kåpglaset med en mjuk trasa eller en svamp. (Undvik att använda rengöringsmedel eller andra kemiska produkter på kåpglaset.) Torka av med en mjuk och ren trasa.

OBS

För att undvika repor och andra skador ska du bara använda vatten och en mjuk trasa eller en svamp för att rengöra kåpglaset.

Om kåpglaset är väldigt smutsigt kan du använda ett utspätt, neutralt rengöringsmedel med en tvättsvamp och mycket vatten.
Se till att tvätta bort allt rengöringsmedel. (Rester av rengöringsmedel kan orsaka sprickor i kåpglaset.)
Byt ut kåpglaset om det har repor som inte går att få bort och som skymmer sikten.

Spill inte batterielektrolyt, bromsvätska eller andra kemiska vätskor på kåpglaset eller dess lister. De skadar plasten.

Avgasrör och ljuddämpare

Avgasröret och ljuddämparen är gjorda av rostfritt stål, men de kan få fläckar av smuts.

Ta bort smuts med en våt svamp och ett flytande hushållsslipmedel och spola sedan noggrant med rent vatten. Torka av med sämskskinn eller en mjuk trasa.

Ta vid behov bort värmefläckar genom att använda en fin slippasta. Spola sedan av på samma sätt som när du tar bort smuts.

Använd inte hushållsrengöringsmedel med slipande effekt på lackerade avgasrör och ljuddämpare. Använd ett neutralt rengöringsmedel för att rengöra lackerade ytor på avgasrör och ljuddämpare. Kontakta din återförsäljare om du är osäker på om avgasröret och ljuddämparen är lackerade.

OBS

Avgasröret är tillverkat av rostfritt stål, men det kan ändå få fläckar. Ta bort alla märken och fläckar så snart du upptäcker dem.

Förvara fordonet

Använd helst ett heltäckande kapell om du förvarar fordonet utomhus.
Följ dessa anvisningar om du inte ska köra på en längre tid:

- Tvätta fordonet och vaxa alla lackerade ytor (utom mattlackerade ytor). Smörj kromade delar med rostskyddsolja.
- Ställ fordonet på centralstödet och palla upp det så att båda hjulen lyfts från marken.
- Ta bort kapellet och låt fordonet torka när det har regnat.
- Ta bort batteriet (➡ s. 94) för att undvika urladdning. Ladda batteriet fullt och förvara det på en mörk och välventilerad plats.
  ▶ Koppla bort minuskabeln ⊖ för att undvika urladdning om du låter batteriet sitta kvar.

Kontrollera alla underhållspunkter i service-schemat innan du börjar använda fordonet efter förvaring.

Transportera fordonet

Om fordonet behöver transporteras ska det lastas med en lastramp på ett mc-släp, ett pickup-flak eller en vanlig släpvagn och sedan fästas med spännband. Bogsera aldrig fordonet med det ena eller båda hjulen på marken.

OBS

Bogsera aldrig fordonet med det ena eller båda hjulen på marken eftersom det kan skada växellådan allvarligt.

Miljöhänsyn

Att äga och köra ett motorfordon innebär mycket nöje, men också att du måste ta hänsyn till miljön.

Använd miljövänliga rengöringsmedel

Använd biologiskt nedbrytbara rengöringsmedel när du tvättar fordonet. Undvik rengörings-sprayer som innehåller freoner (CFC) som skadar atmosfärens skyddande ozonlager.

Återvinn avfall

Förvara olja och annat giftigt avfall i godkända behållare och lämna in dem på en återvinnings-station. Ta kontakt med din kommun för att få information om återvinningsstationer i ditt område och hantering av icke återvinningsbart avfall. Det är olagligt och omdömeslöst att hälla ut begagnad motorolja bland sopor, i avloppet eller på marken. Begagnad olja, bensin, kylvätska och rengöringsmedel innehåller gifter som kan skada renhållningsarbetare och förorena dricks-vatten, sjöar och hav.

Serienummer

Motor- och ramnummer är unika för fordonet och behövs för att registrera det. Numren kan även behövas när du ska beställa reservdelar.

Anteckna numren och förvara dem på en säker plats.

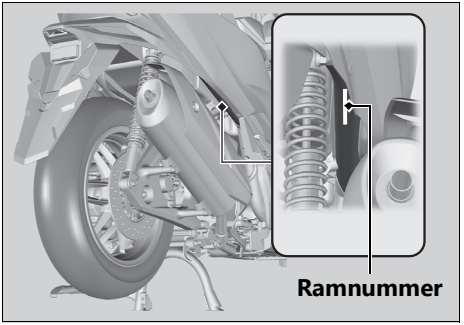

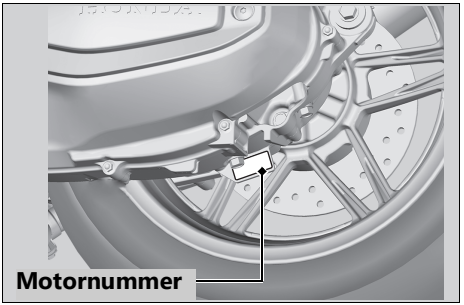

Bränsle som innehåller alkohol

På vissa marknader finns konventionella bränslen som är blandade med alkohol för att uppfylla krav på avgasutsläpp. Om du tänker använda blandat bränsle ska du kontrollera att det är blyfritt och har tillräckligt högt oktantal.

Fordonet kan köras på följande bränsle-blandningar:

- Bensin som innehåller upp till 10 % etanol.
  - ▶ Bensin som innehåller etanol kan marknadsföras som alkoholbränsle.

Att använda bensin med mer än 10 % etanol kan orsaka följande:

- Skador på bränsletankens lack
- Skador på bränslesystemets gummislangar
- Korrosion i bränsletanken
- Sämre prestanda

OBS

Att använda blandade bränslen med högre alkoholhalt än vad som anges här kan skada bränslesystemets metall-, gummi- och plast-delar.

Byt bränslemärke om du misstänker att bränslet inverkar negativt på körbarheten eller ger sämre prestanda.

Katalysator

Fordonet är utrustat med två trevägskatalysatorer. Katalysatorerna innehåller ädelmetaller som fungerar som katalysatorer vid kemiska reaktioner i höga temperaturer där kolväten, koloxid och kväveoxider i avgaserna omvandlas till ofarliga ämnen.

En defekt katalysator bidrar till luftförorening och kan påverka motorns prestanda negativt. Vid byte ska den nya katalysatorn vara en Honda original reservdel eller motsvarande.

Följ dessa anvisningar för att skydda fordonets katalysatorer:

- Använd alltid blyfri bensin. Bensin med bly skadar katalysatorerna.
- Håll motorn i gott skick.
- Om motorn feltänder, baktänder, stannar eller på annat sätt går orent ska du stanna och stänga av motorn. Lämna in fordonet på service så snart som möjligt.

Huvudkomponenter

Längd	2145 mm	
Bredd	754 mm	
Höjd	1500 mm (högsta kåpglasläge)	
Hjulbas	1510 mm	
Markfrigång	145 mm	
Styrvinkel	26º 30′	
Försprång	91 mm	
Tjänstevikt	186 kg	
Max last-kapacitet*1	**Utom typ V TU**	180 kg
	Typ V TU	170 kg
Max bagagevikt*2	Totalt	**Utom typ V TU** 16,5 kg
	Förvarings-utrymme	10 kg
	Handskfack	1,5 kg
Antal passagerare	Föraren och 1 passagerare	
Minsta sväng-radie	2,40 m	
Slagvolym	**Utom typ V TU** 330 cm³	
	Typ V TU 250 cm³	
Borrning × slag	**Utom typ V TU** 77 × 70,8 mm	
	Typ V TU 67 × 70,8 mm	
Kompression	**Utom typ V TU** 10,5:1	
	Typ V TU 10,2:1	
Bränsle	Blyfri bensin, rekommenderas minst 95 oktan	
Bränsle som innehåller alkohol	Bensin som innehåller upp till 10 % etanol.	
Tankvolym	11,7 liter	
Batteri	FTZ10S 12 V-8,6 Ah (10 h)/9,1 Ah (20 h)	
	YTZ10 12 V-8,6 Ah (10 h)/9,1 Ah (20 h)	
Primärutväxling	Steglös automatisk (2,42:1~0,80:1)	
Slututväxling	**Utom typ V TU** 7,683	
	Typ V TU 8,322	

*1 : Inklusive förare, passagerare, allt bagage och alla tillbehör.
*2 : Inkluderar vikten av bagage och tillbehör.

Servicedata

Däckstorlek	Fram	PIRELLI	120/70-15 M/C 56S
		MICHELIN	120/70-15 M/C 56P
	Bak	PIRELLI	140/70-14 M/C 68S REINFORCED
		MICHELIN	140/70-14 M/C 68P REINFORCED
Däcktyp		Slanglösa diagonaldäck	
Rekommen-derade däck	Fram	PIRELLI	DIABLO SCOOTER FRONT
		MICHELIN	CITY GRIP 2
	Bak	PIRELLI	DIABLO SCOOTER
		MICHELIN	CITY GRIP 2
Däckkategori *1	Normalt	Tillåtet	
	Special	Ej tillåtet	
	Snö	Ej tillåtet	
	Moped	Ej tillåtet	
Däcktryck	Fram	200 kPa (2,00 kgf/cm^2, 29 psi)	
	Bak	225 kPa (2,25 kgf/cm^2, 33 psi)	
Minsta mönsterdjup	Fram	1,5 mm	
	Bak	2,0 mm	
Tändstift	(standard)	LMAR8L-9 (NGK)	
Elektrodavstånd	0,80–0,90 mm		
Tomgång	1500 ± 100 varv/min		

Rekommenderad motorolja	Honda 4-takts motorolja för motorcyklar, API serviceklass SJ eller högre utom oljor märkta med "energy conserving" eller "resource conserving", SAE 10W-30, JASO T 903 standard MB	
Motoroljevolym	Efter dränering	1,3 liter
	Efter dränering & byte av motoroljefilter	1,5 liter
	Efter demontering	1,8 liter
Växellåds-oljevolym	Efter dränering	0,17 liter
	Efter demontering	0,20 liter
Rekommenderad bromsvätska	Honda DOT 4 bromsvätska	
Kylsystemets volym	1,01 liter	
Rekommenderad kylvätska	Pro Honda HP kylvätska	

*1 : EU-bestämmelse

Glödlampor

Strålkastare	LED
Bromsljus/bakljus	LED
Främre blinkers/parkeringsljus	LED
Bakre blinkers	LED
Skyltbelysning	LED
Parkeringsljus	LED

Säkringar

Huvudsäkring	30 A
Övriga säkringar	30 A, 15 A, 10 A, 7,5 A, 5 A

Index

A

Aktuell bränsleförbrukning 23
Alkoholbränsle 151
Antispinn 16, 60

B

Batteri 85, 94
Batterispänning 23
Bensin 15, 69, 153
Bilddekaler 6
Bromsa 12
Bromsar
- Slitage på bromsbelägg 103
- Vätska 89, 102

Bränsle
- Mätare 23
- Rekommendation 69
- Tankvolym 69
- Återstående mängd 29

Bränsle som innehåller alkohol 151

D

Dekaler 6
Delars placering 20
Dokumentpåse 76, 141
Drifttid 23
Däck
- Byta 90
- Lufttryck 90, 154
- Punktering 128

E

Elektriska problem 131

F

Felindikator för bränsleinsprutning 41, 115
Felsökning 111
Förvara fordonet 147
Förvaring
- Handskfack 77
- Instruktionsbok 76, 141
- Pakethållare 76
- Utrustning 73
- Utrymme 75
- Verktygssats 76

Förvaringsutrymme 75
Dokumentpåse 76, 141
Instruktionsbok 76, 141
Verktygssats 76

G
Gashandtag 105
Genomsnittlig bränsleförbrukning 23

H
Handskfack 77
Hastighetsmätare 22
Hjälmhållare 74
Honda RoadSync 57, 142

I
Indikatorer 40
ABS (låsningsfria bromsar) 40, 116
Antispinn 41, 117
Avstängd antispinn 41
Blinkers 42
Helljus 42
Hög kylvätsketemperatur 40, 113
Lågt oljetryck 42, 114
Oljebyte 23
Service 23
Instrument 22

K
Katalysator 152
Klocka 23
Knappar och brytare 44
Antispinnknapp 44
Avbländningsknapp 44
Blinkersknapp 44
Knapp för kåpglasjustering 45
Knapp för tuta 44
Startknapp 44, 63
Varningsblinkersknapp 44
Kvitteringsfunktion 55
Kylvätska 89, 99
Kylvätsketemperaturmätare 23, 120
Kåpglas 107, 145

L
Lastanvisningar 18
Lastbegränsningar 18
Lufttemperaturmätare 23
Låsningsfria bromsar (ABS) 13, 116

M
Max lastkapacitet 18, 153
Miljöhänsyn 149
Modifieringar 17
Motor
Nummer 150
Olja 88, 97
Starta 62
Stoppknapp 141
Stänga av 141
Överhettning 113

N
Nyckel
Nödnyckel 137
Smartnyckel 47, 138
Nödbromsvarning 67
Nödsituation
Låsa upp sadeln 123
Låsa upp tändningslåset 125
Nödnyckel 137

O
Olja
Motor 88, 97

P
Parkera 13

R
Ramnummer 150
Rekommendation
Bränsle 69
Kylvätska 89
Motorolja 88
Reparationssats 128
Räckvidd 23

S
Sadel 73
Serienummer 150
Sidostöd 104
Sidostödets avstängningsfunktion för tändningen 62, 104
Skyddsutrustning 11
Smartnyckel 138
Smartnyckelbatteri 108
Smartnyckelindikator 40
Smartnyckelsystem 47
Specifikationer 153
Starta motorn 62
Statusikon 23
Ställa in instrumentskärm 34
Ställa klocka 35
Stänga av motorn 141
Styrlås 46
Sur motor 64
Säkerhetsåtgärder 11
Säkerhetsåtgärder för körning 12
Säkringar 87, 132

T
Ta bort
Batteri 94
Batterilucka 96
Tanka 69
Tillbehör 17
Transportera fordonet 148
Trippmätare 23, 141
Tvätta fordonet 143
Tändningsavstängning
Lutningsvinkelgivare 141
Sidostöd 104
Tändningslås 45, 141

U
Underhåll
Betydelse 79
Grundläggande 83
Serviceschema 80
Säkerhet 79
USB-uttag 71

V

Varningslampor lyser eller blinkar 114
Varvräknare 22
Verktygssats 76
Vägmätare 23, 141

Ö

Överhettning 113

HONDA
The Power of Dreams

KGK MOTOR

KGK Motor AB, SE-191 49 Sollentuna

www.hondamc.se